VIS DE JONCTION TÊTE CROIX M4
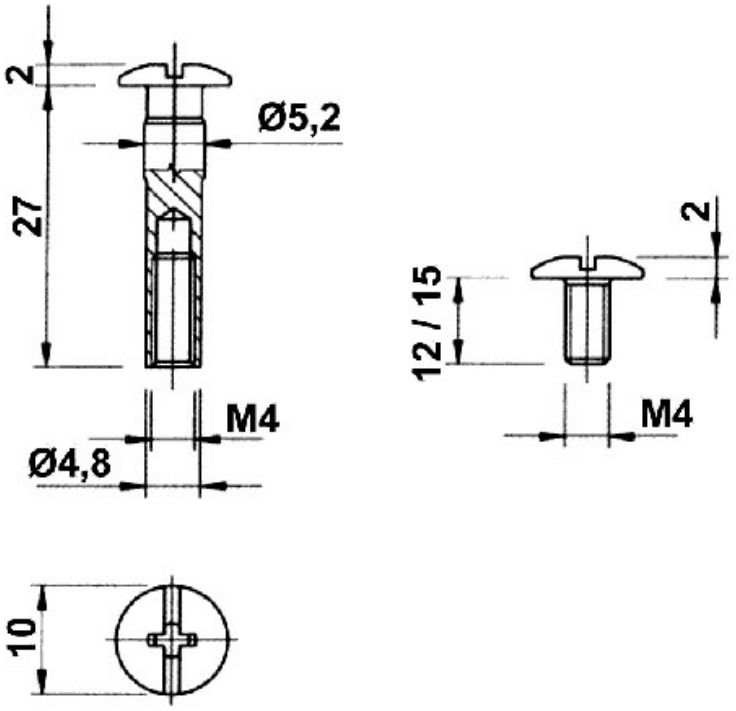
ITALIANA FERRAMENTA