VÉRIN DE RÉGLAGE

SHOPTEC
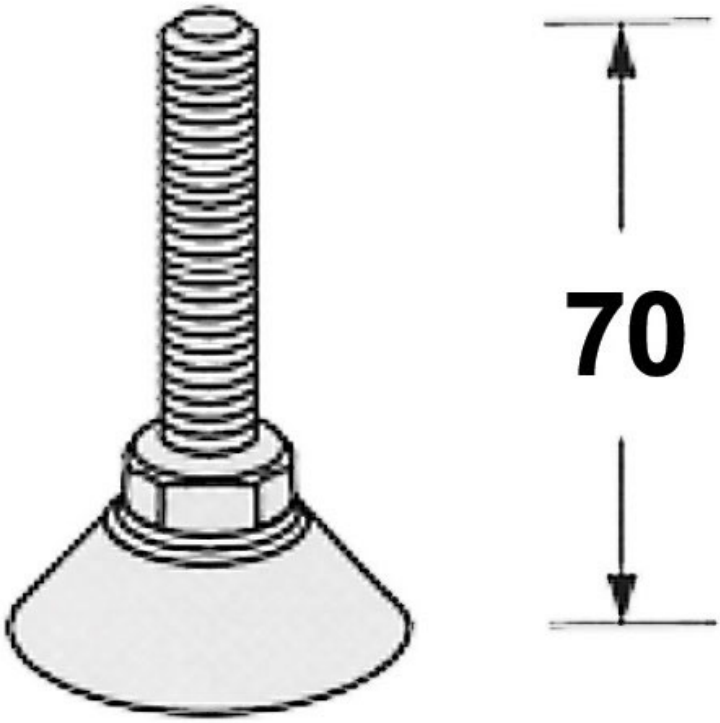
shoptec®