VÉRIN AVEC VIS MONTÉE
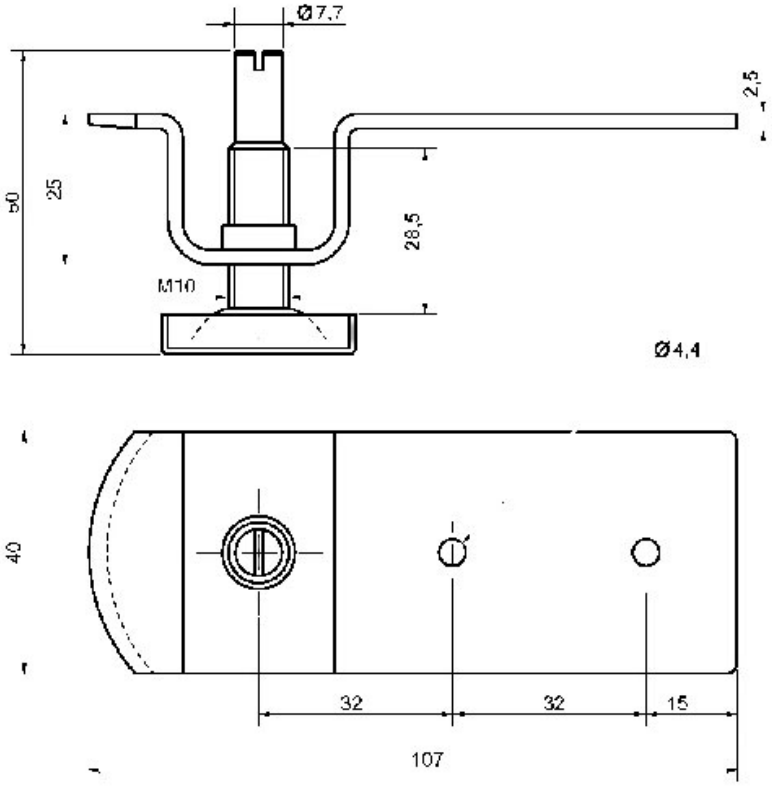
ITAR