TAQUET BATTOIR ANTI-GLISSE QUEUE Ø3
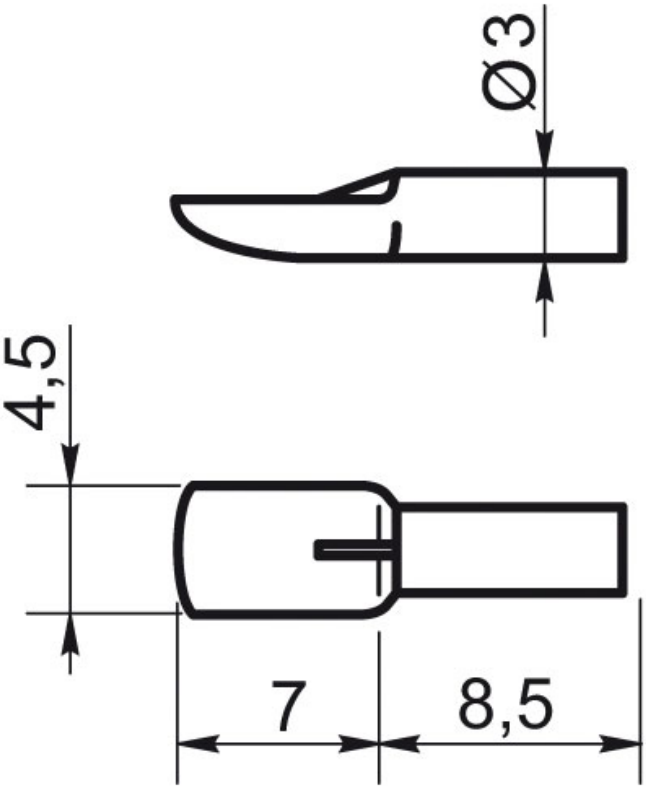
ITAR