SUPPORT TABLETTE BOIS OU VERRE

ITAR

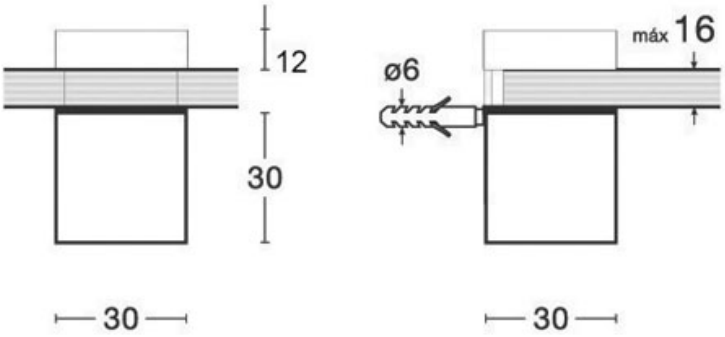

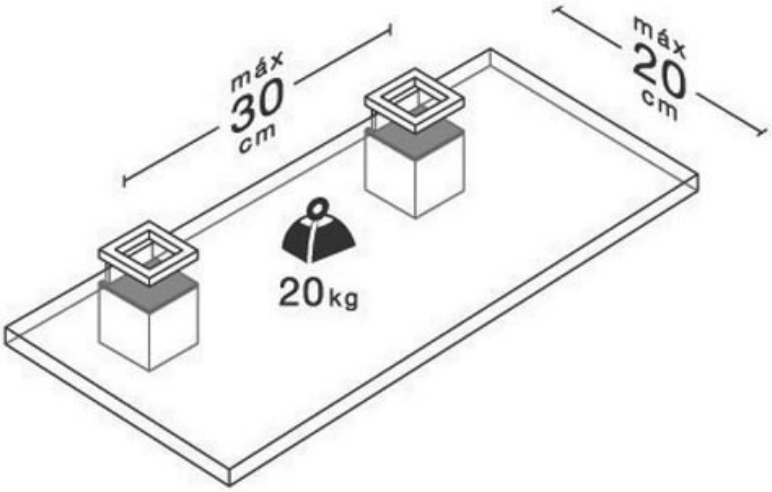
máx
30
cm
máx
20
cm
20kg