SUPPORT POUR TABLETTE
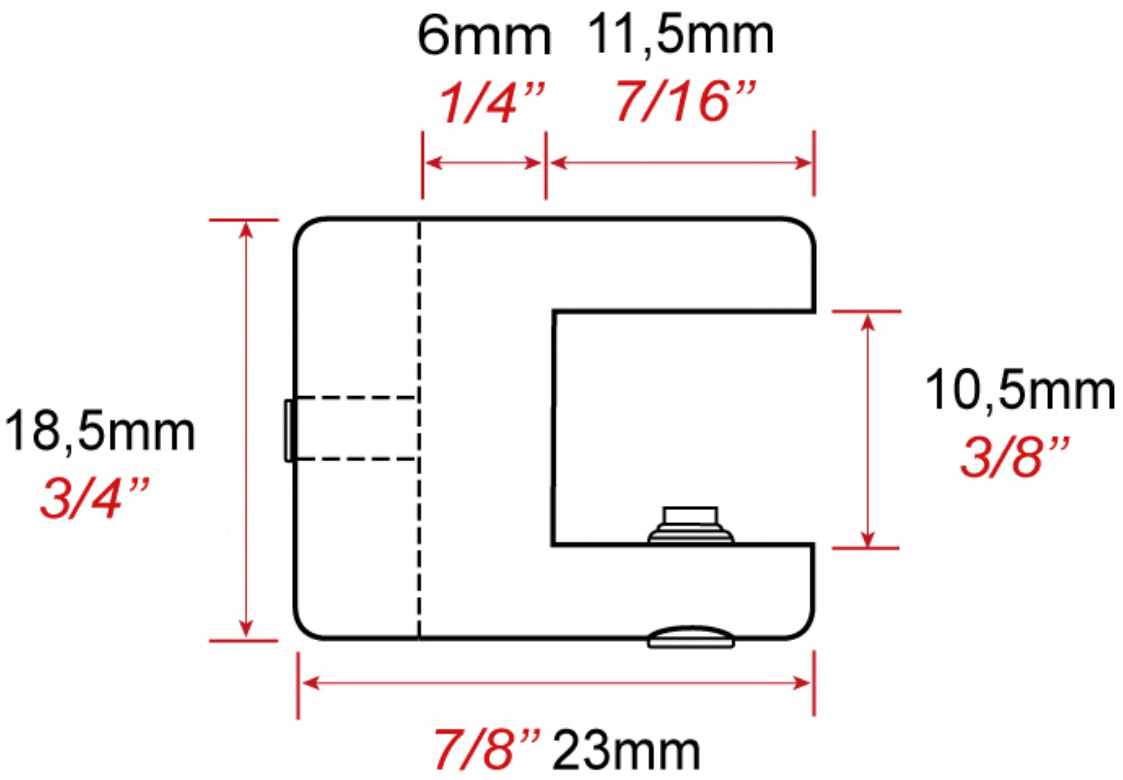
ITAR