SUPPORT D\'EXTRÉMITÉ POUR TIGE Ø8
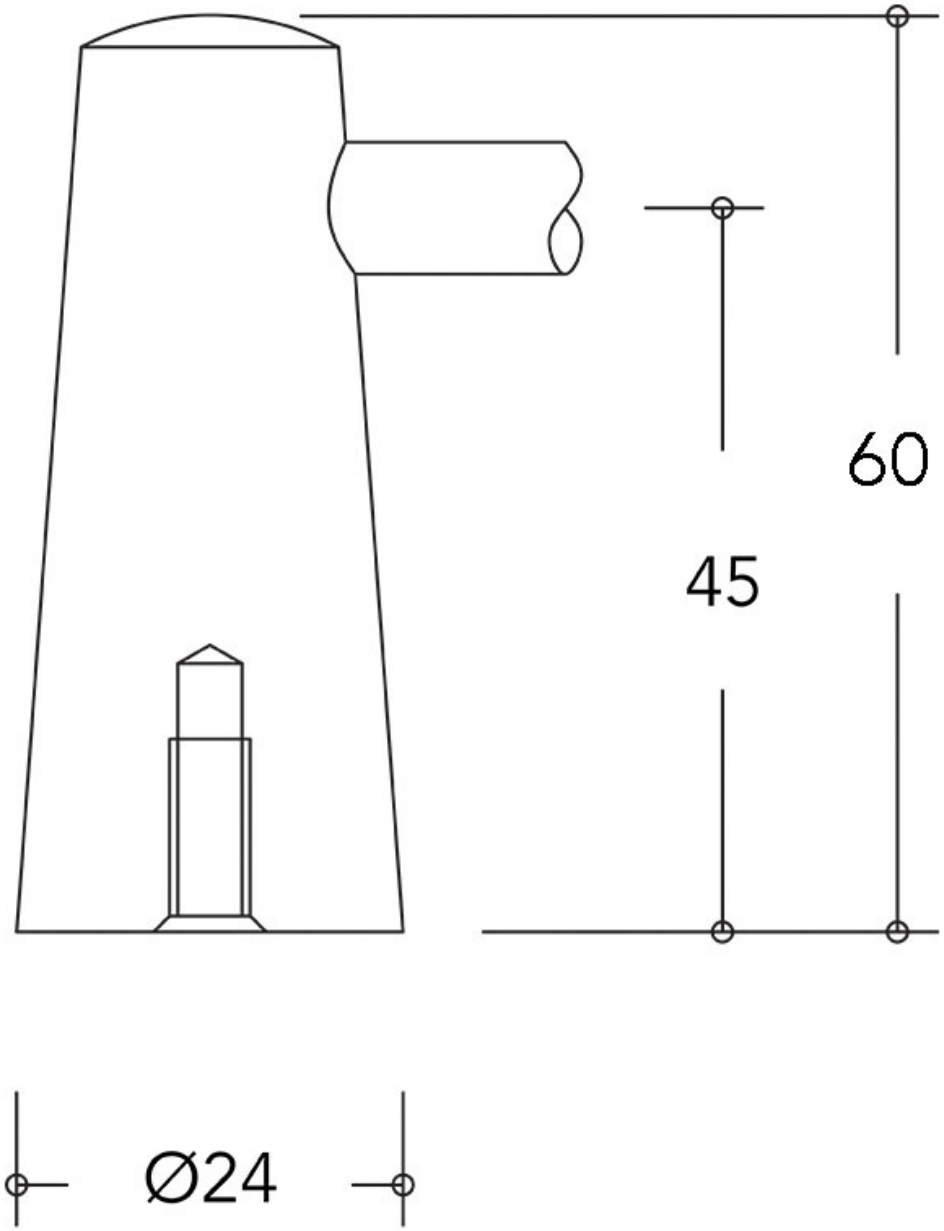
CUIVRINOX