SERRURE BATTEUSE ZAMAC

OJMAR

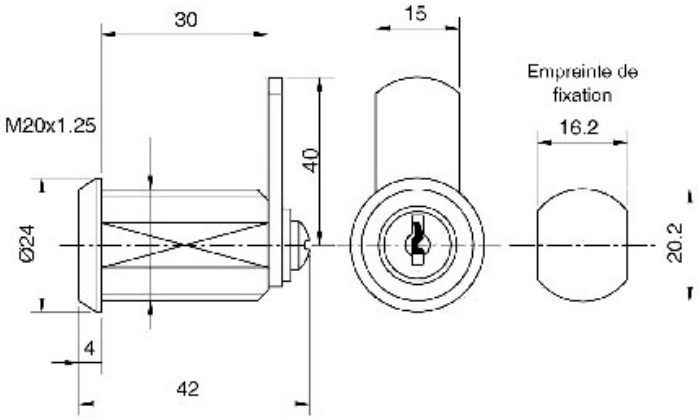

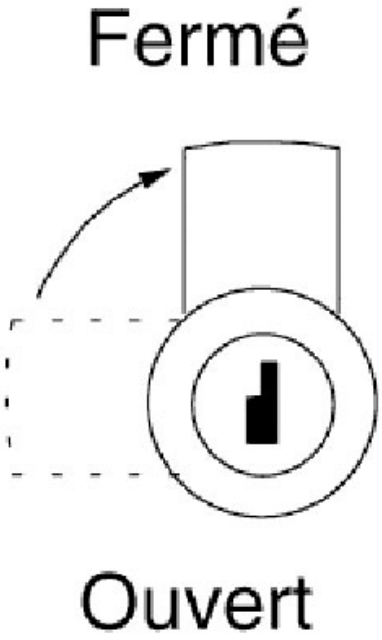
Fermé
Ouvert