SERRURE À CODE AVEC BATTEUSE

LEHMANN

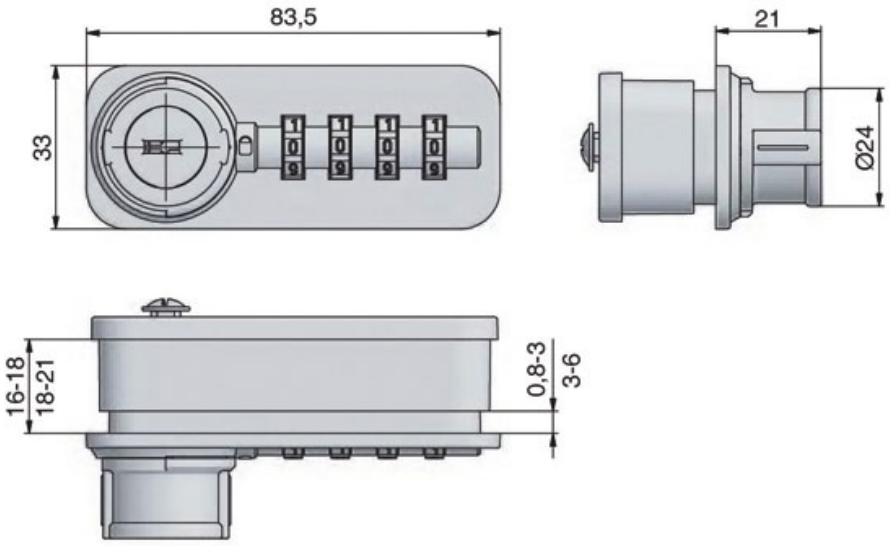

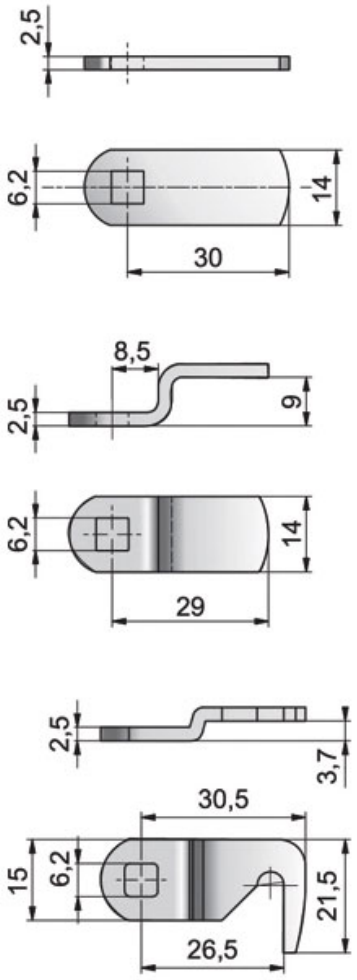
2,5
6,2
14
30
8,5
2,5
9
6,2
14
29
2,5
3,7
30,5
15
6,2
21,5
26,5

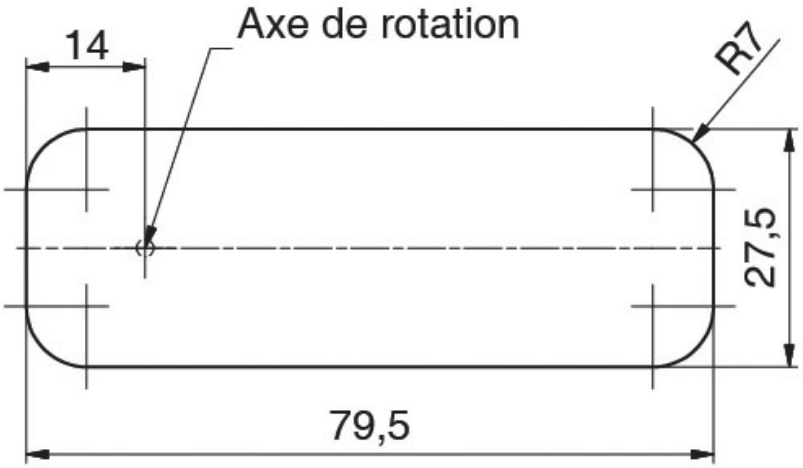

Encastrement