RÉGLETTE PENDERIE LED LITEPIPE

HALEMEIER

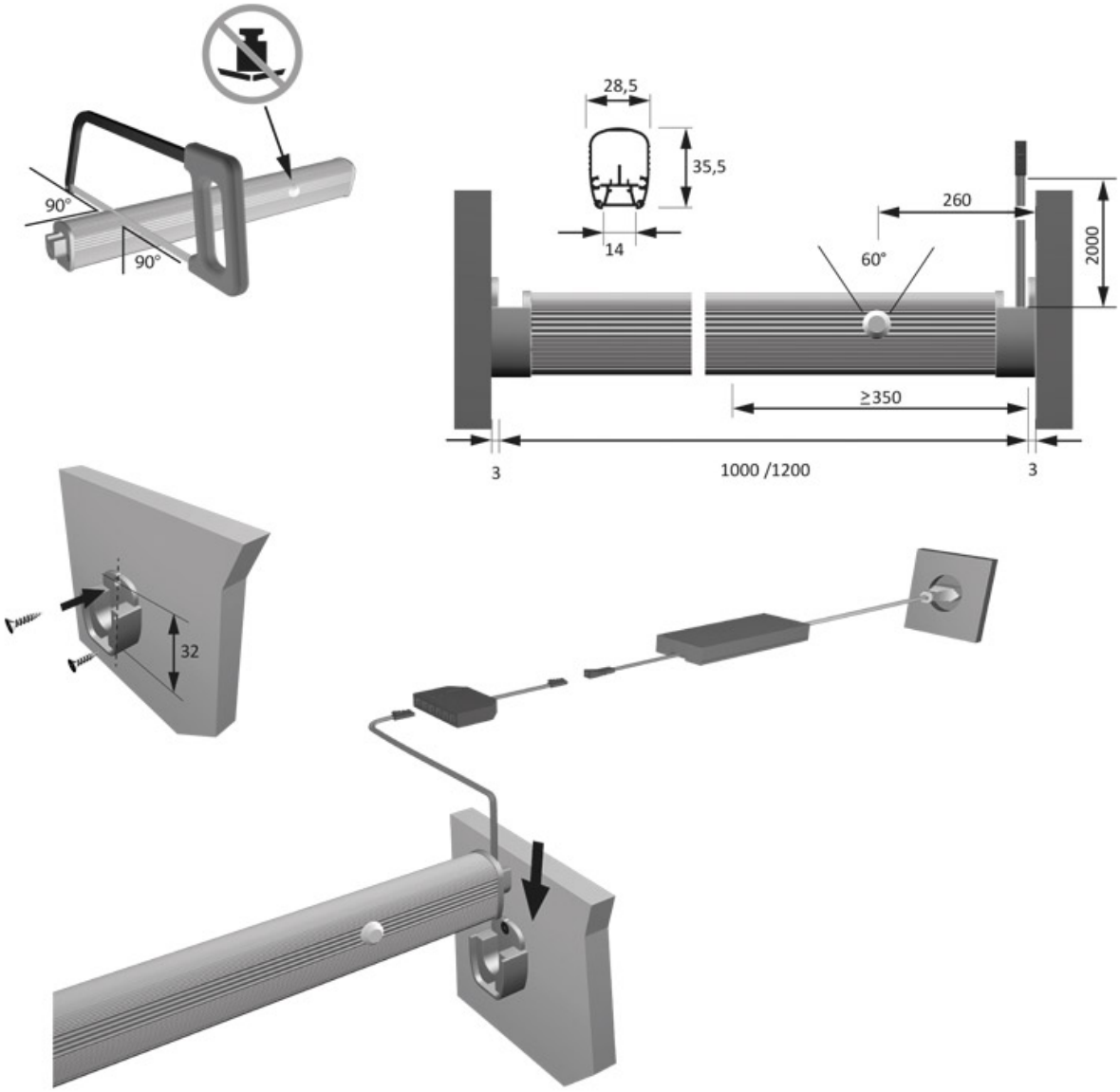
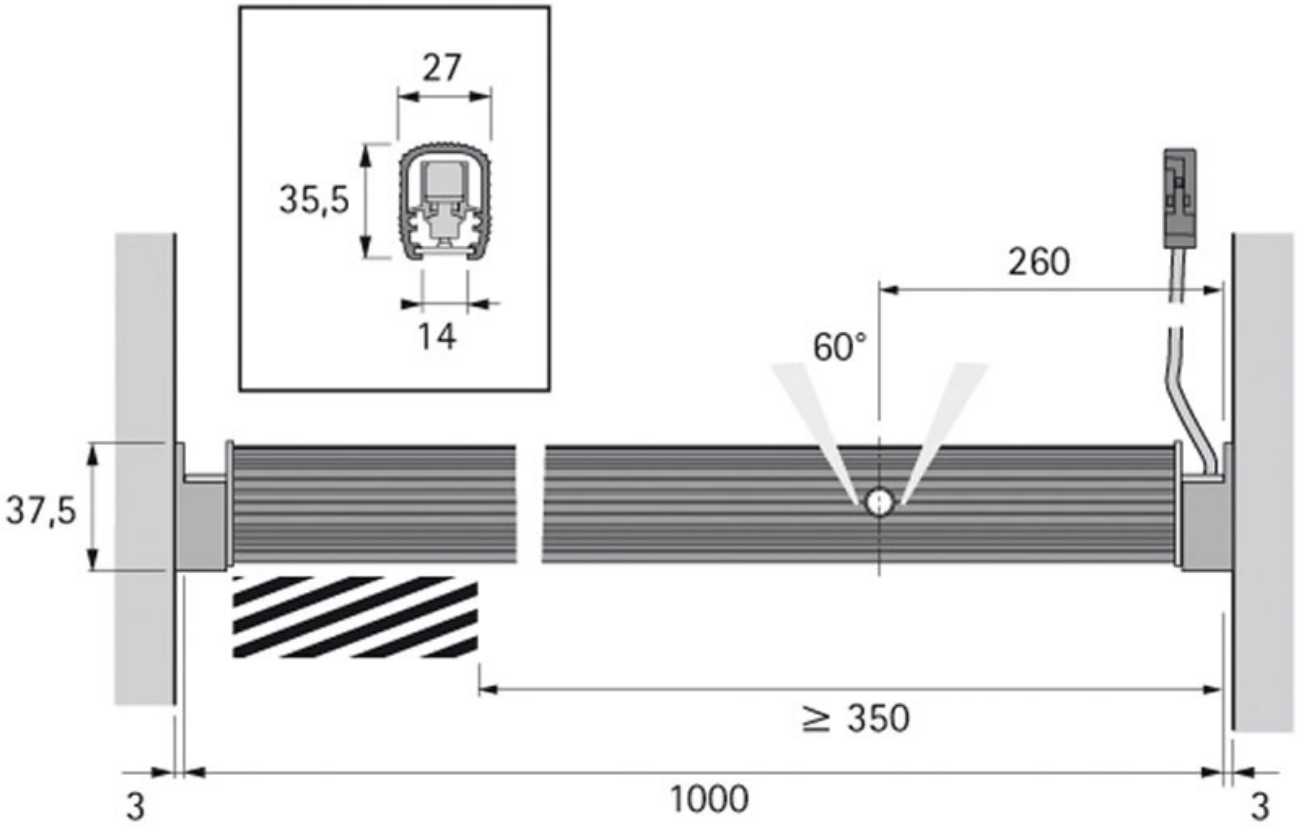
HALEMEIER