RAIL DE ROULEMENT ALUMINIUM

KLEIN

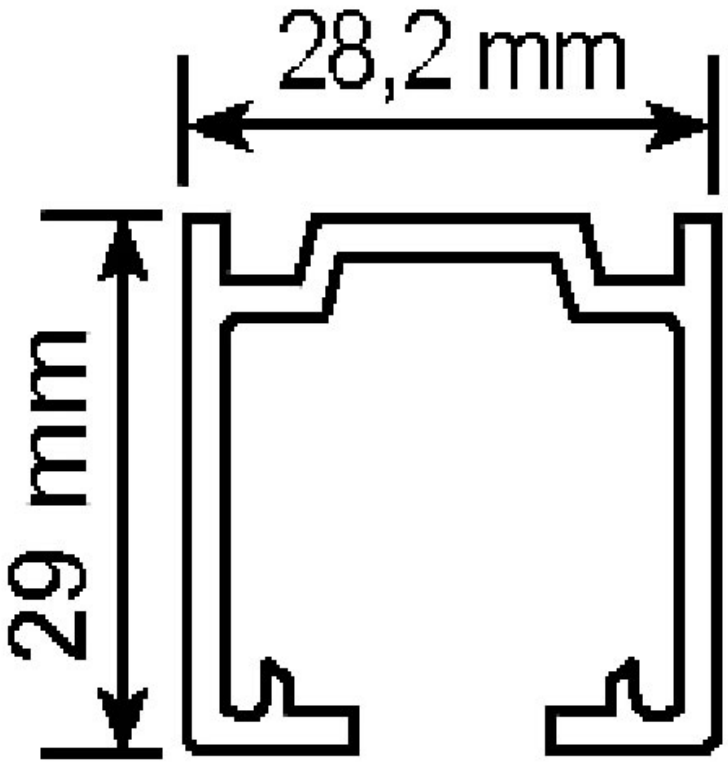

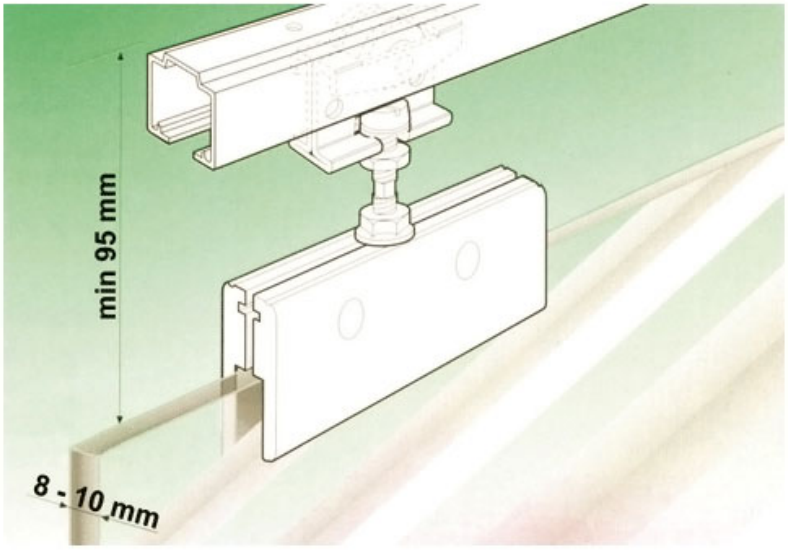
min 95 mm
8 - 10 mm

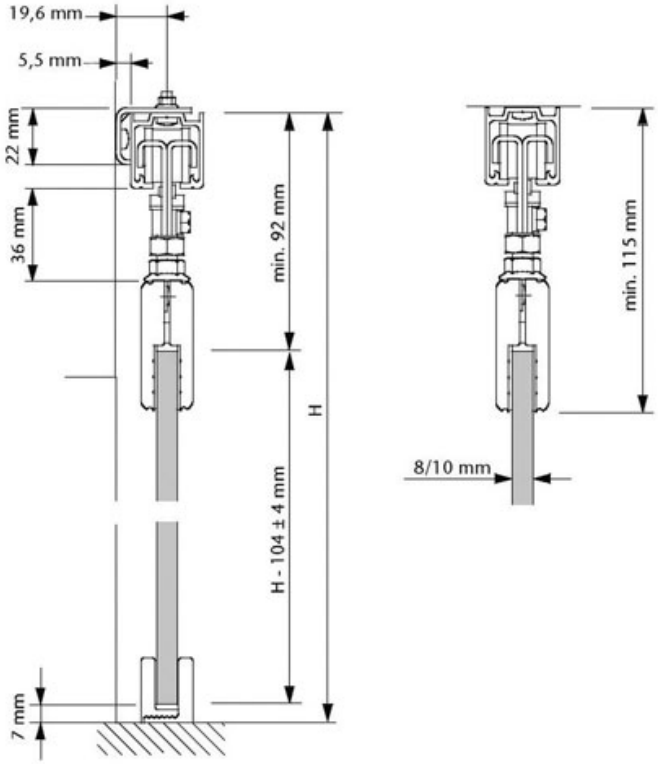
19,6 mm
5,5 mm
22 mm
36 mm
min. 92 mm
H
H - 104 ± 4 mm
7 mm
min. 115 mm
8/10 mm