PROFIL ÉQUERRE POUR RAIL JUNIOR 80

HAWA

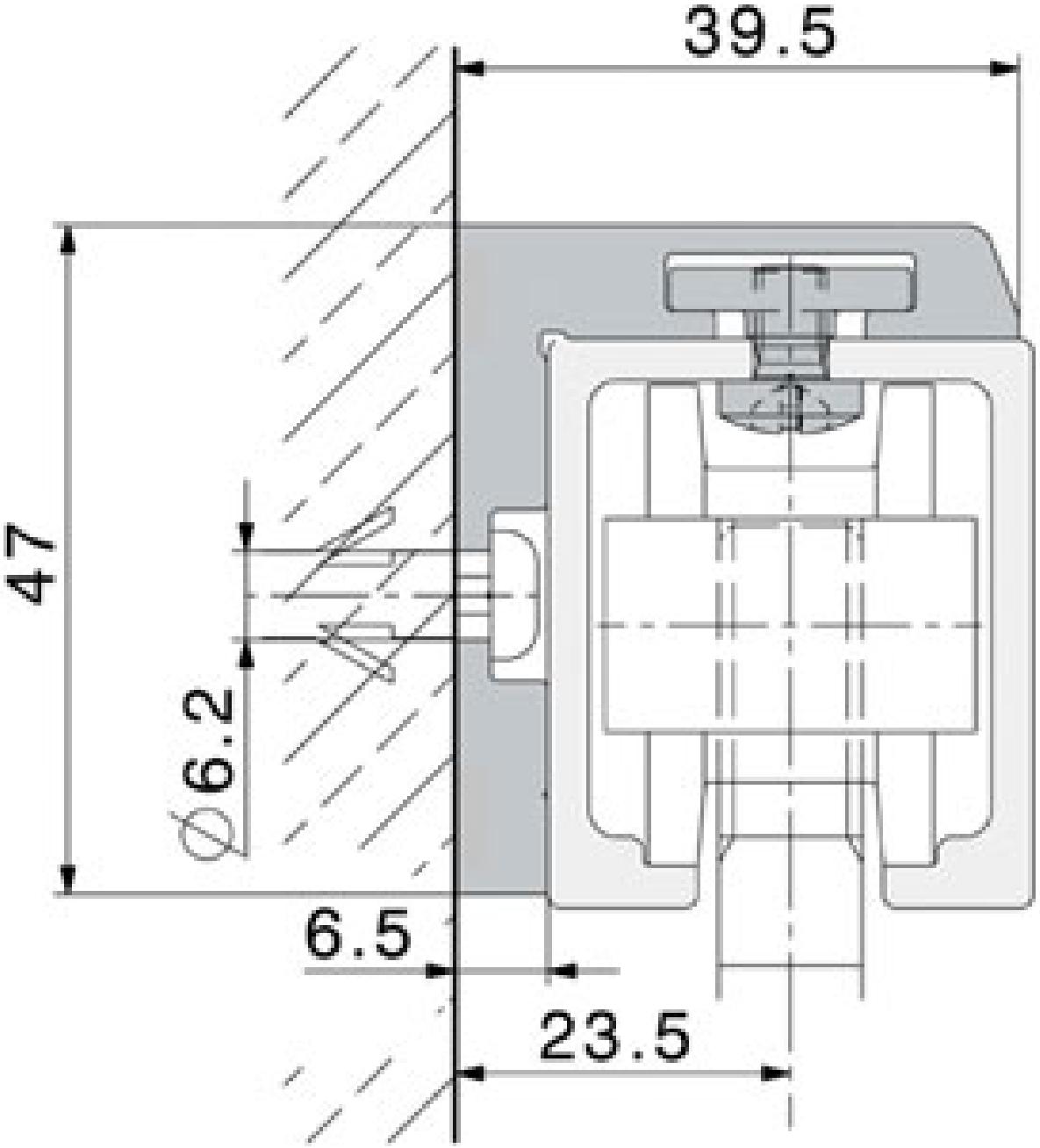

PROFIL ÉQUERRE POUR RAIL JUNIOR 80
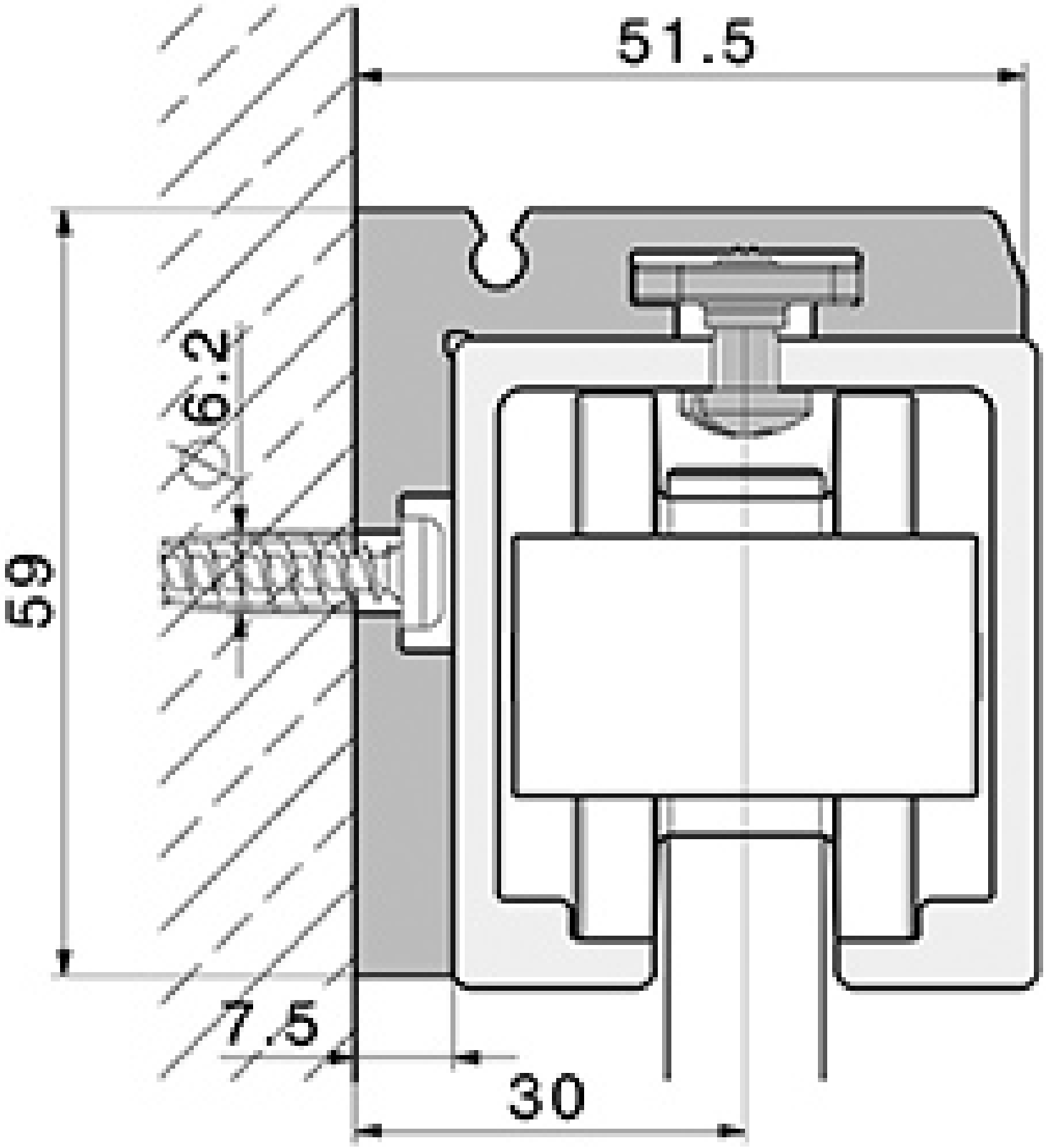
HAWA