PORTE SERVIETTE
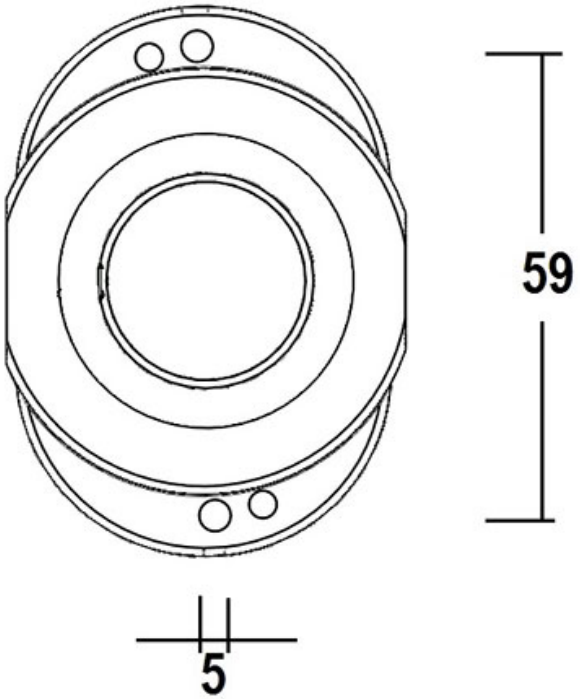
ITAR