PIVOT DROIT
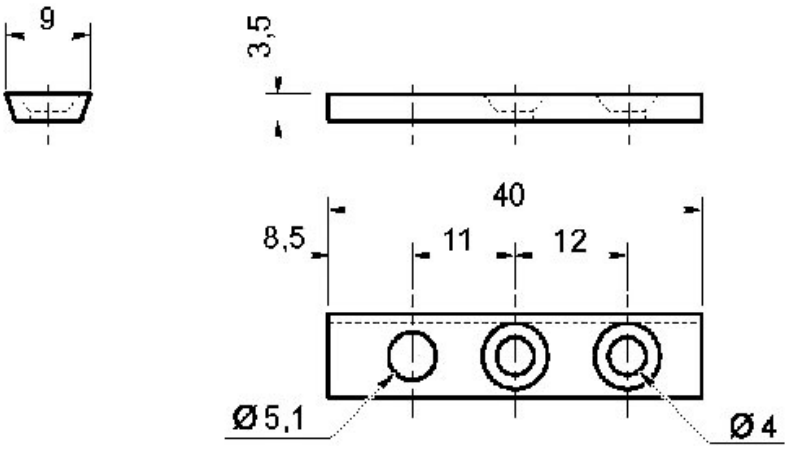
ITAR