PIED DE TABLE MÉTALLIQUE Ø80
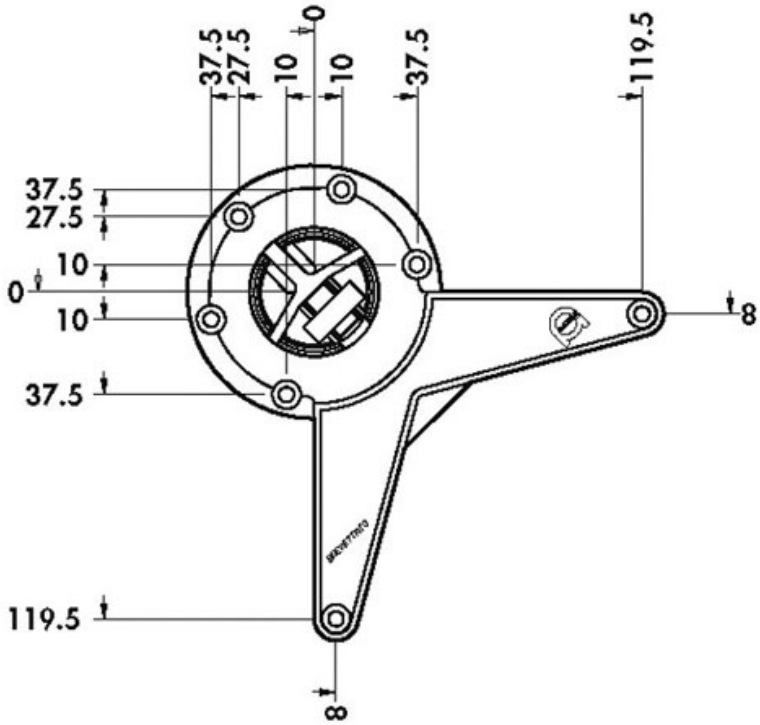
CAMAR