LOQUETEAU MAGNÉTIQUE À TOURILLONS
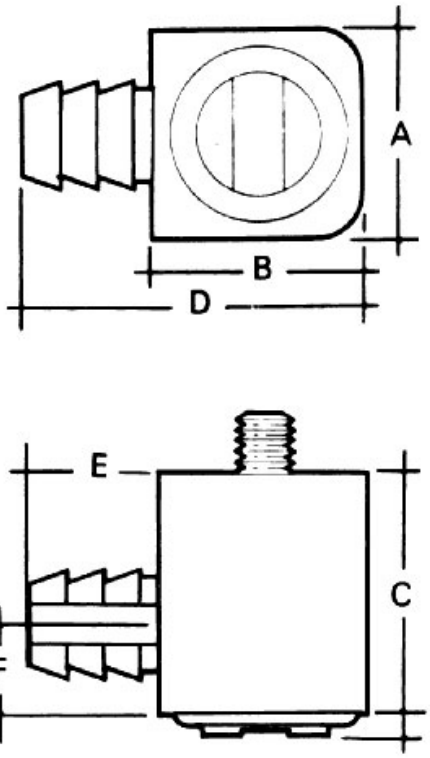
OLORON