Rosace de portes

Choix de rosace

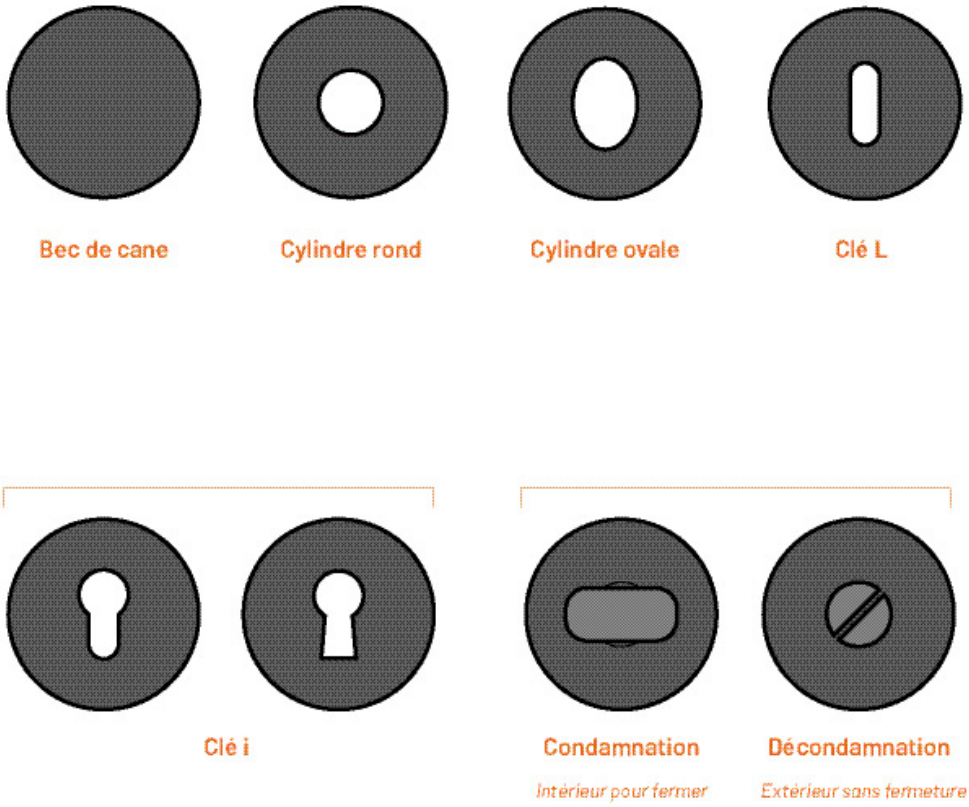

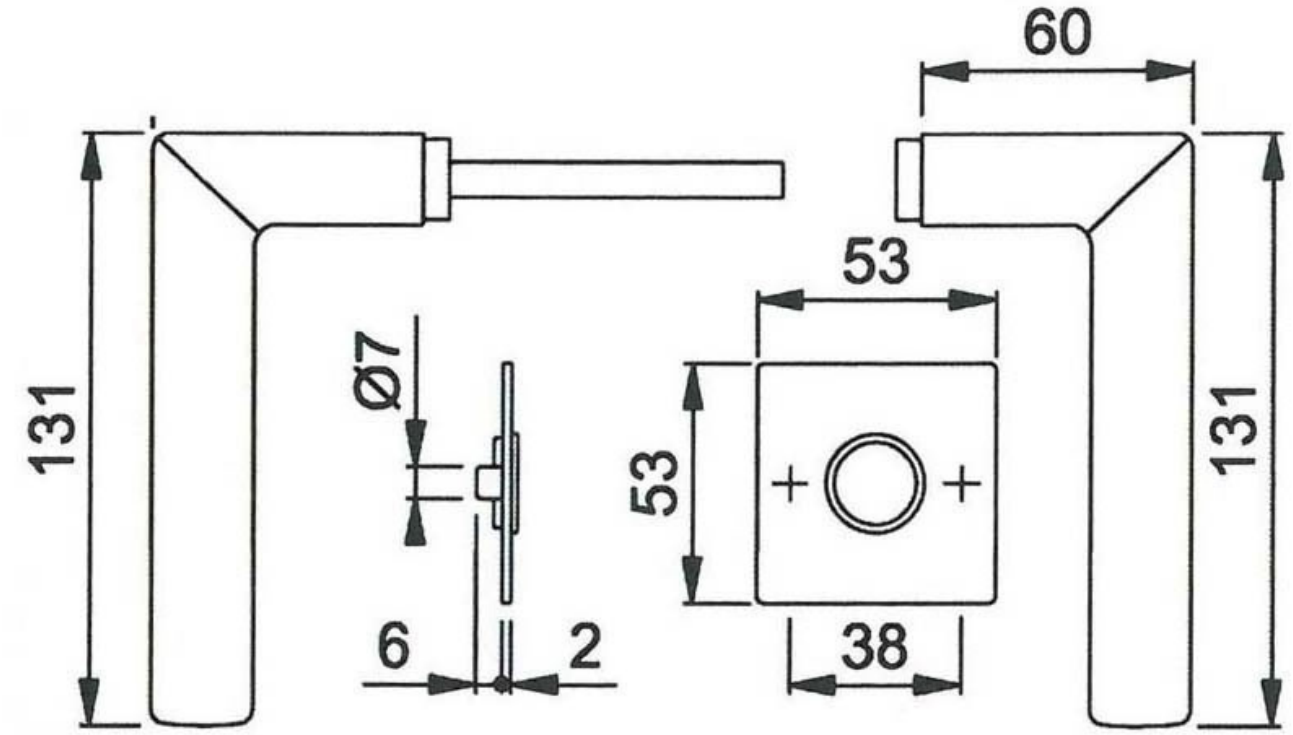
60
53
Ø7
131
53
131
6
2
38

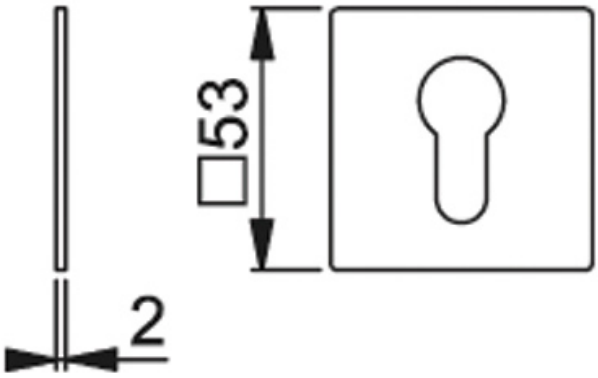
□53
2

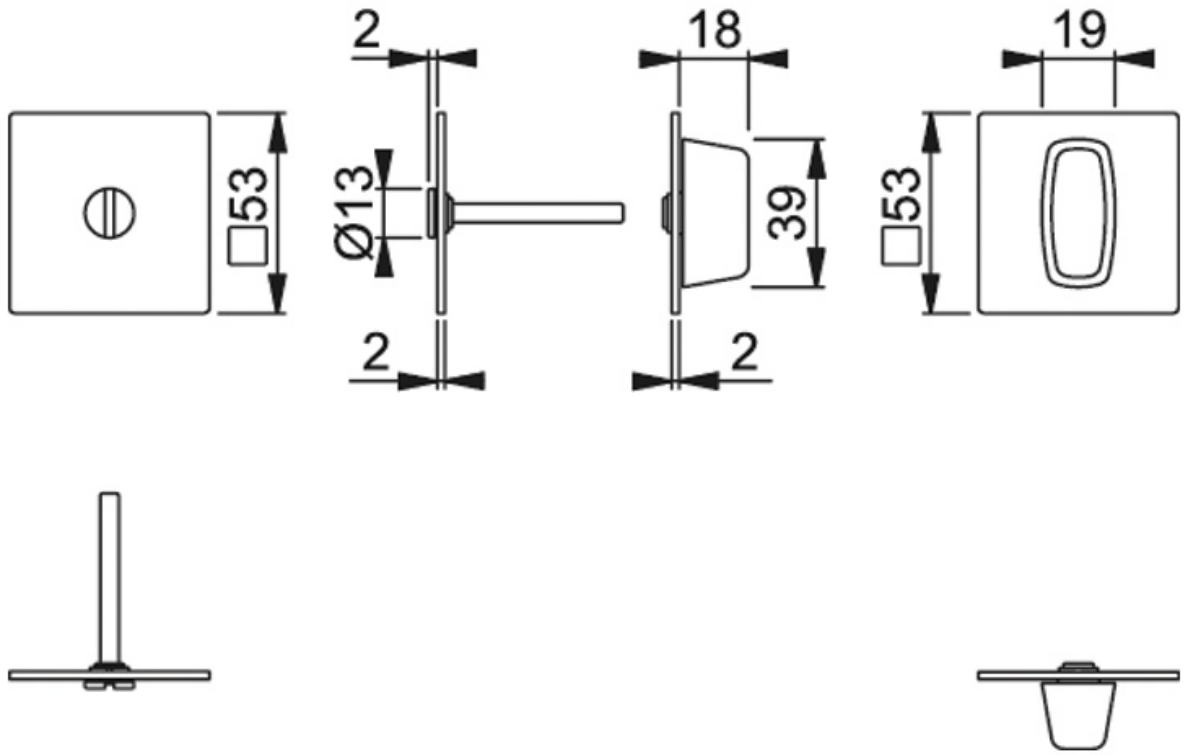
2
18
19
□53
Ø13
39
□53
2
2

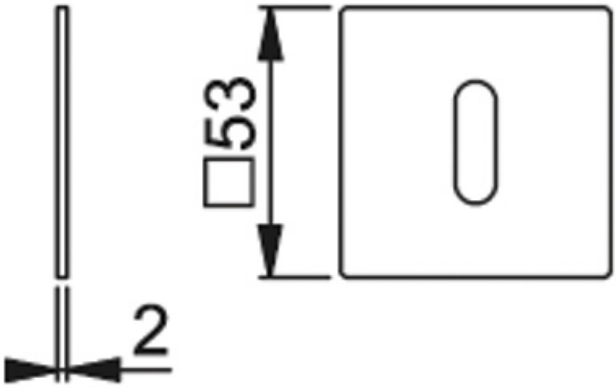
□53
2