Rosace de portes

Choix de rosace

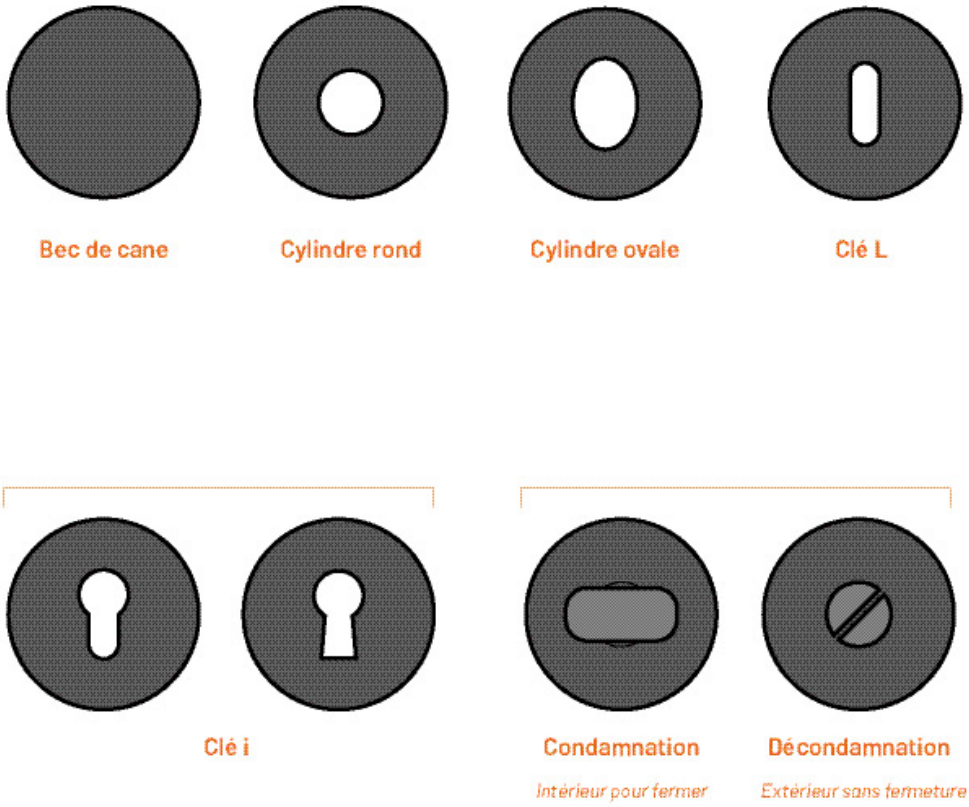

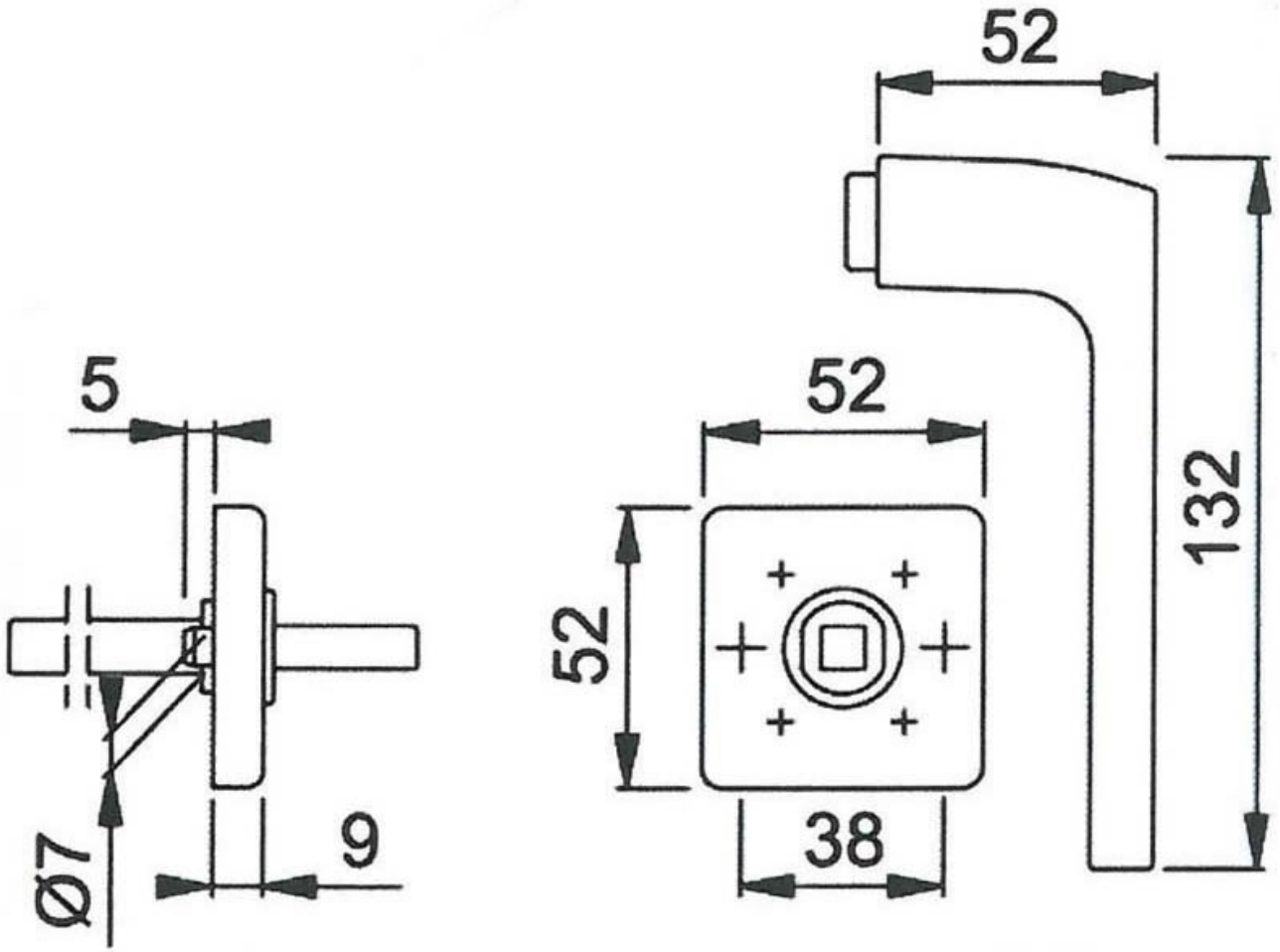
52
5
52
132
52
Ø7
9
38