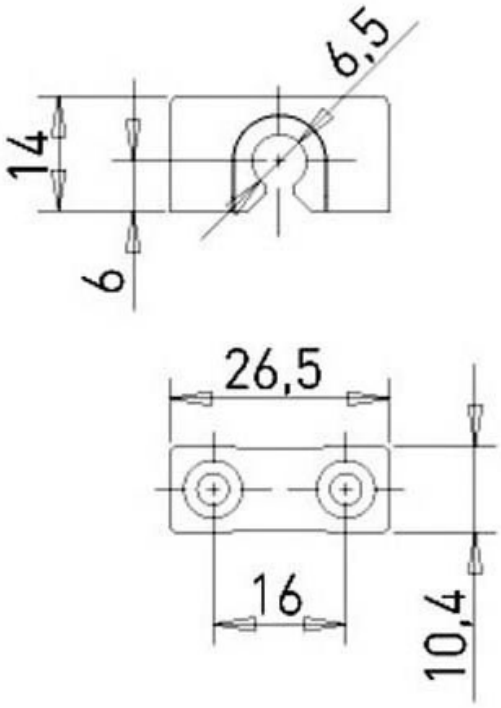
6,5
14
6
26,5
16
10,4