GARNITURE POUR FERRURE ROLL 22

KLEIN

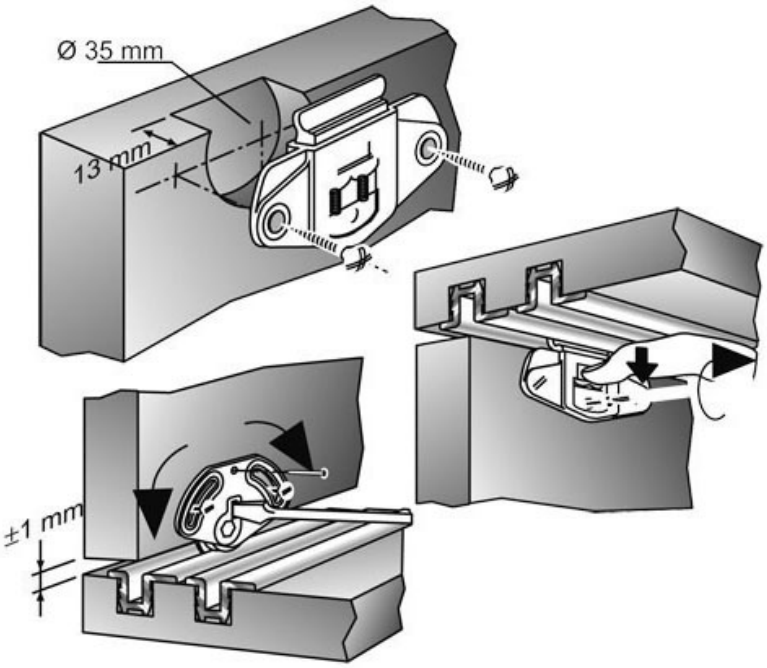

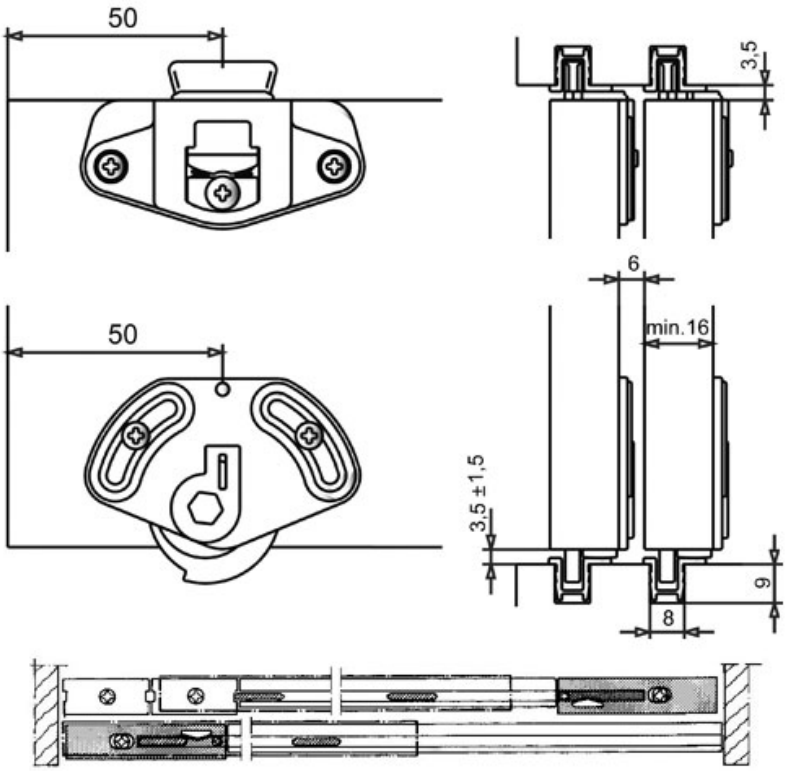
50
3,5
6
min.16
50
3,5 ±1,5
9
8