FERRURE PORTE COULISSANTE JUNIOR 80 B

HAWA

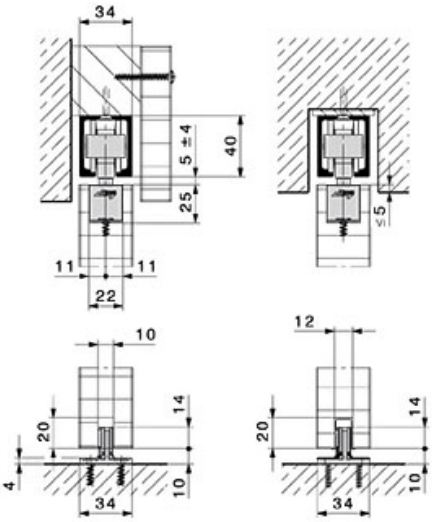

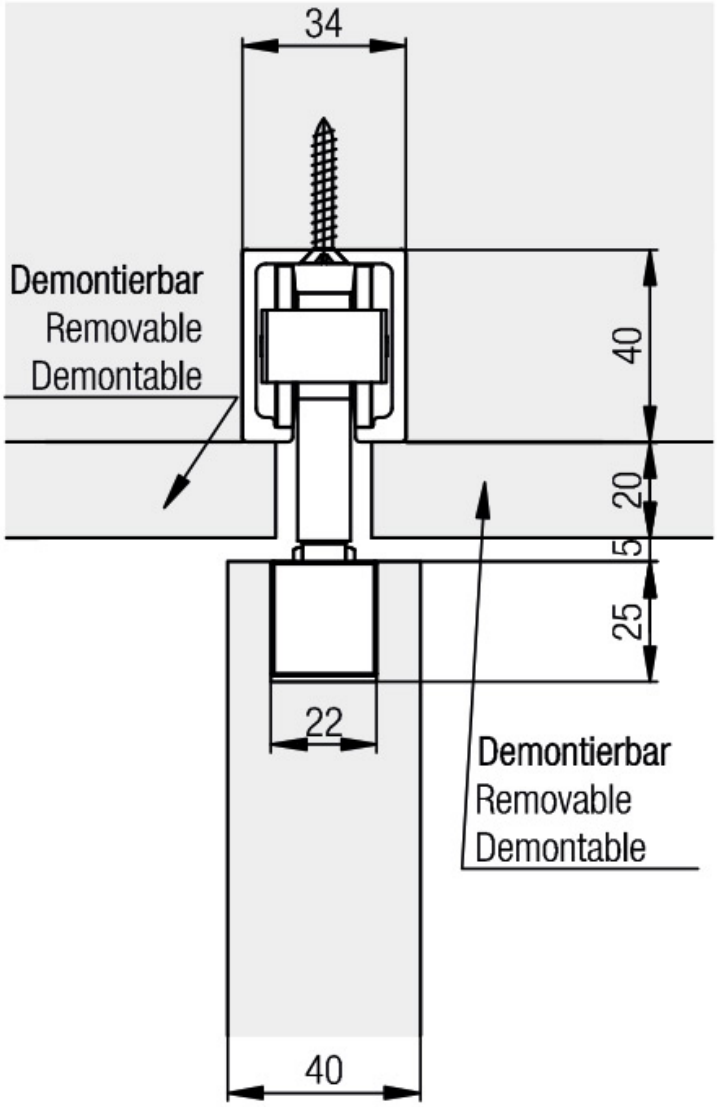
34
Demontierbar
Removable
Demontable
40
20
5
25
22
Demontierbar
Removable
Demontable
40
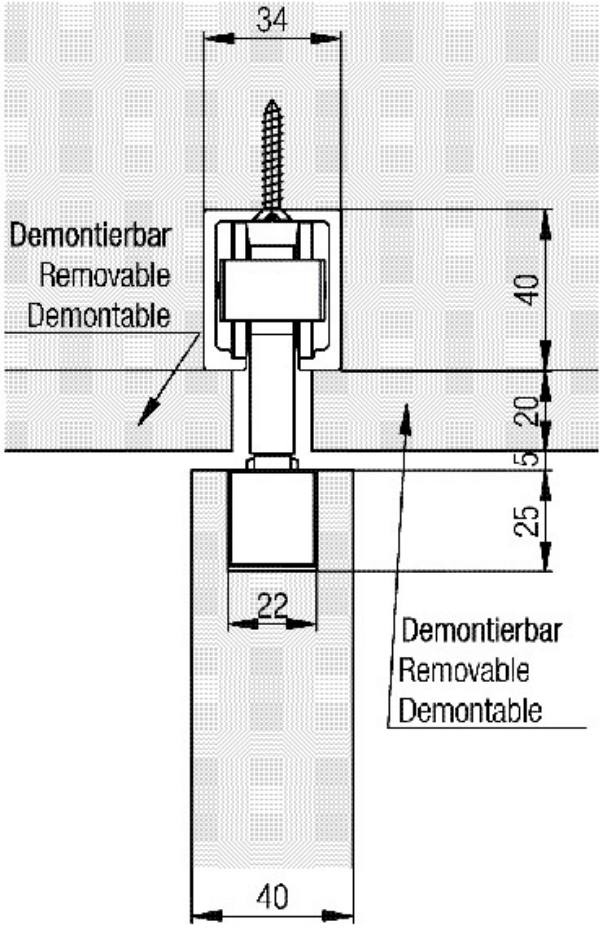
Vis de suspension plus longue de 20 mm