GABARIT DE PERÇAGE PRACTICA 200

HETTICH

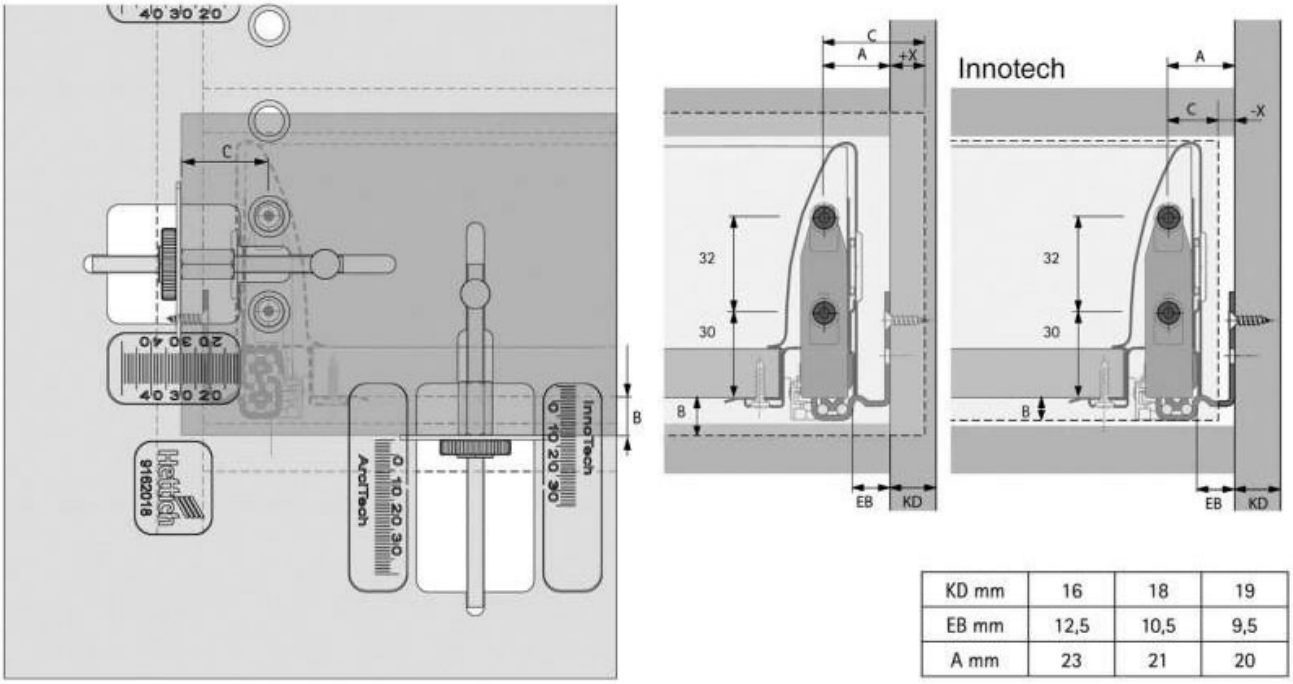

KD mm	16	18	19
EB mm	12,5	10,5	9,5
A mm	23	21	20

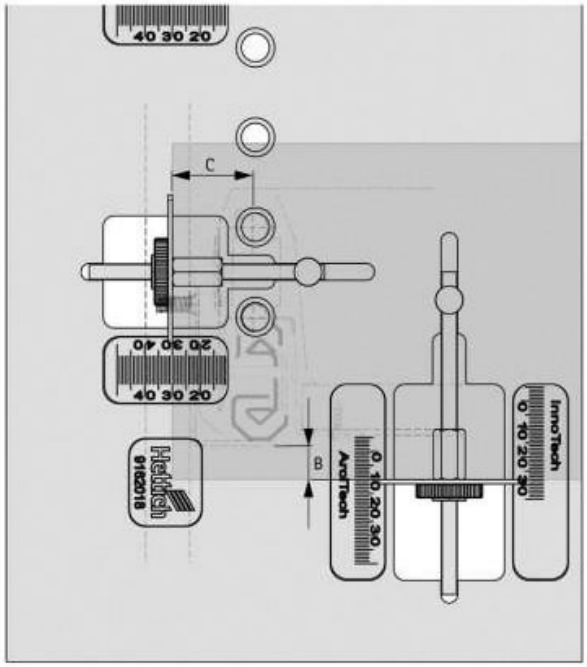

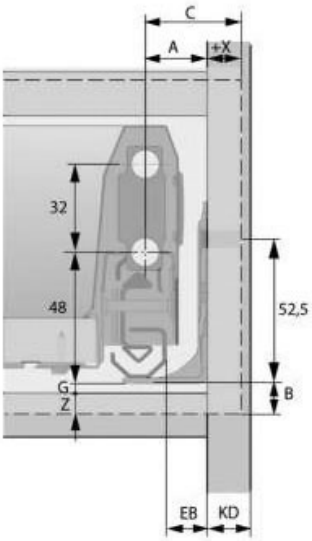

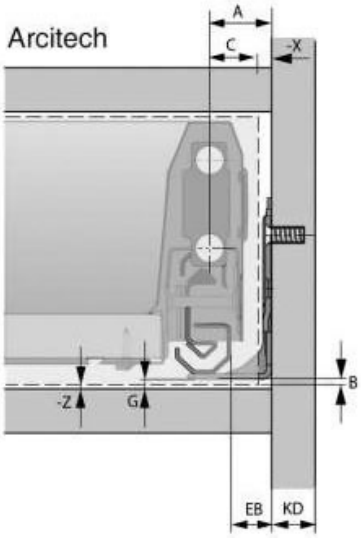

KD mm	16	18	19
EB mm	15	13	12
A mm	23	21	20