FERRURE K20 RAIL DE ROULEMENT

KLEIN

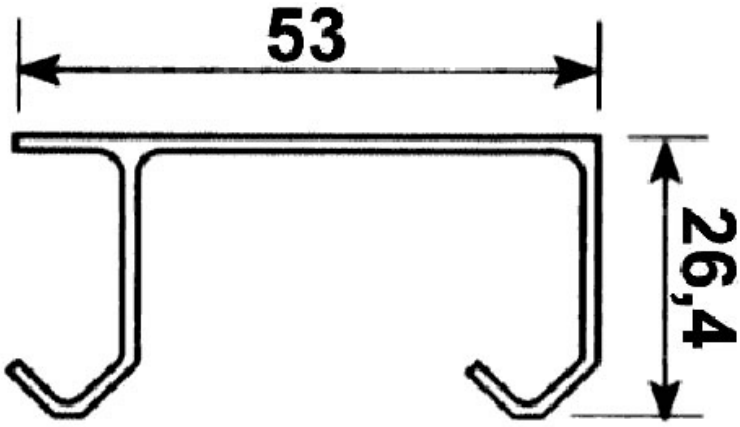

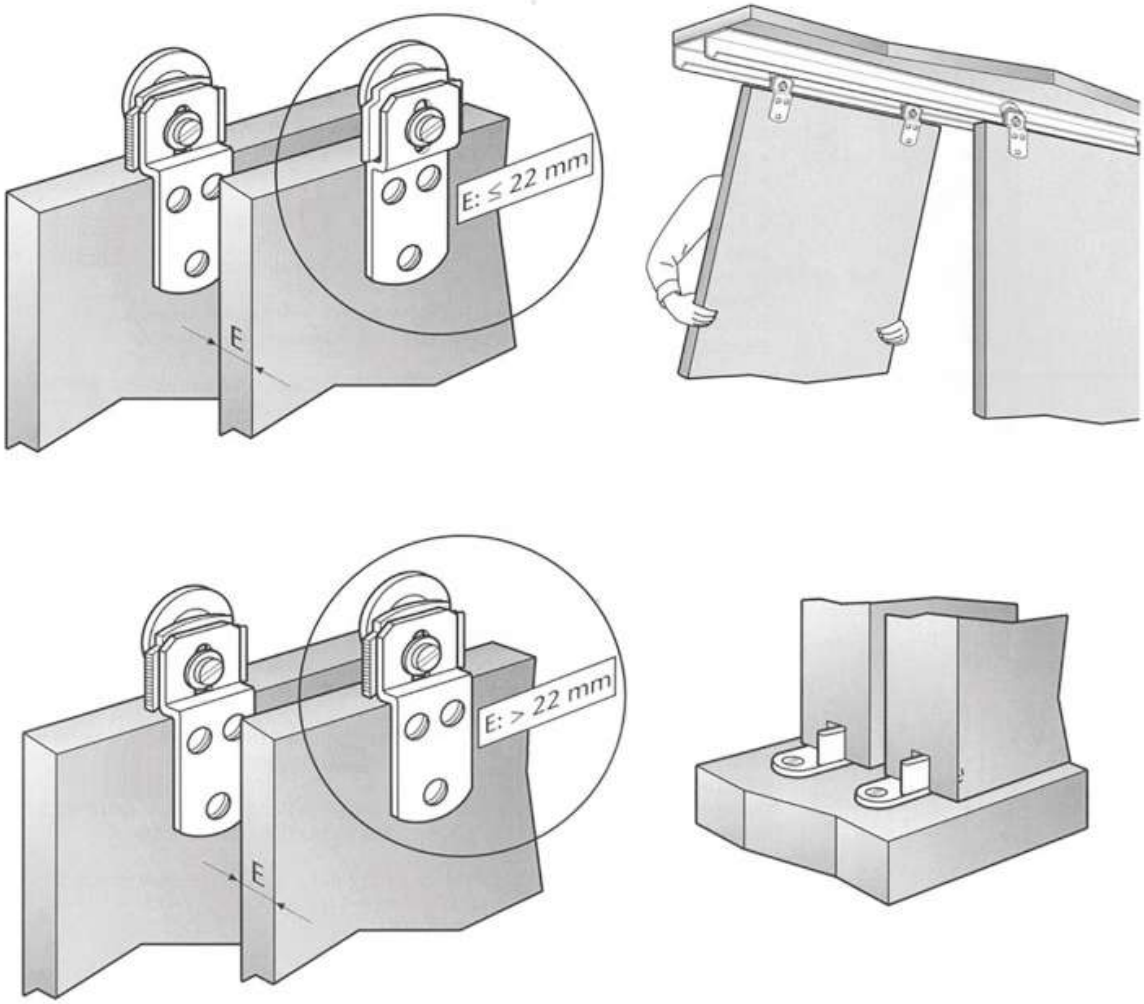
E: ≤ 22 mm
E
E: > 22 mm
E

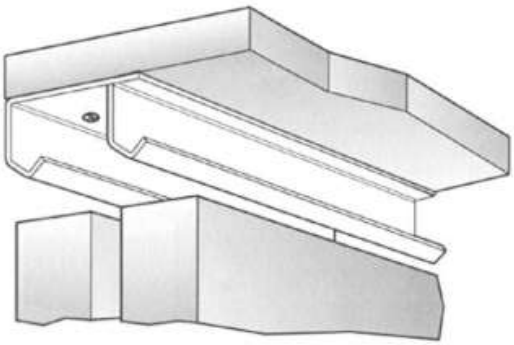

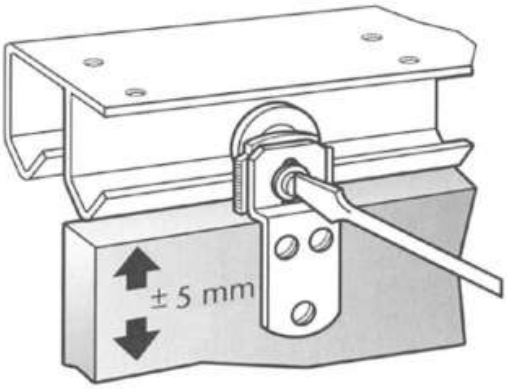
± 5 mm

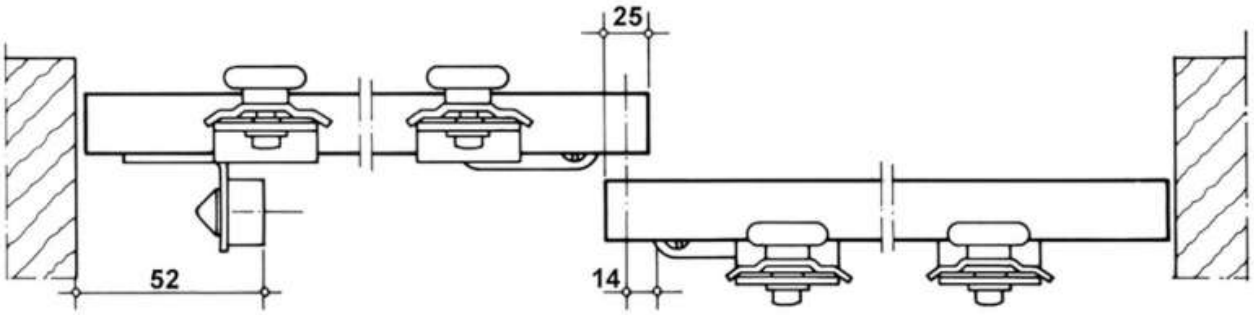
25
52
14

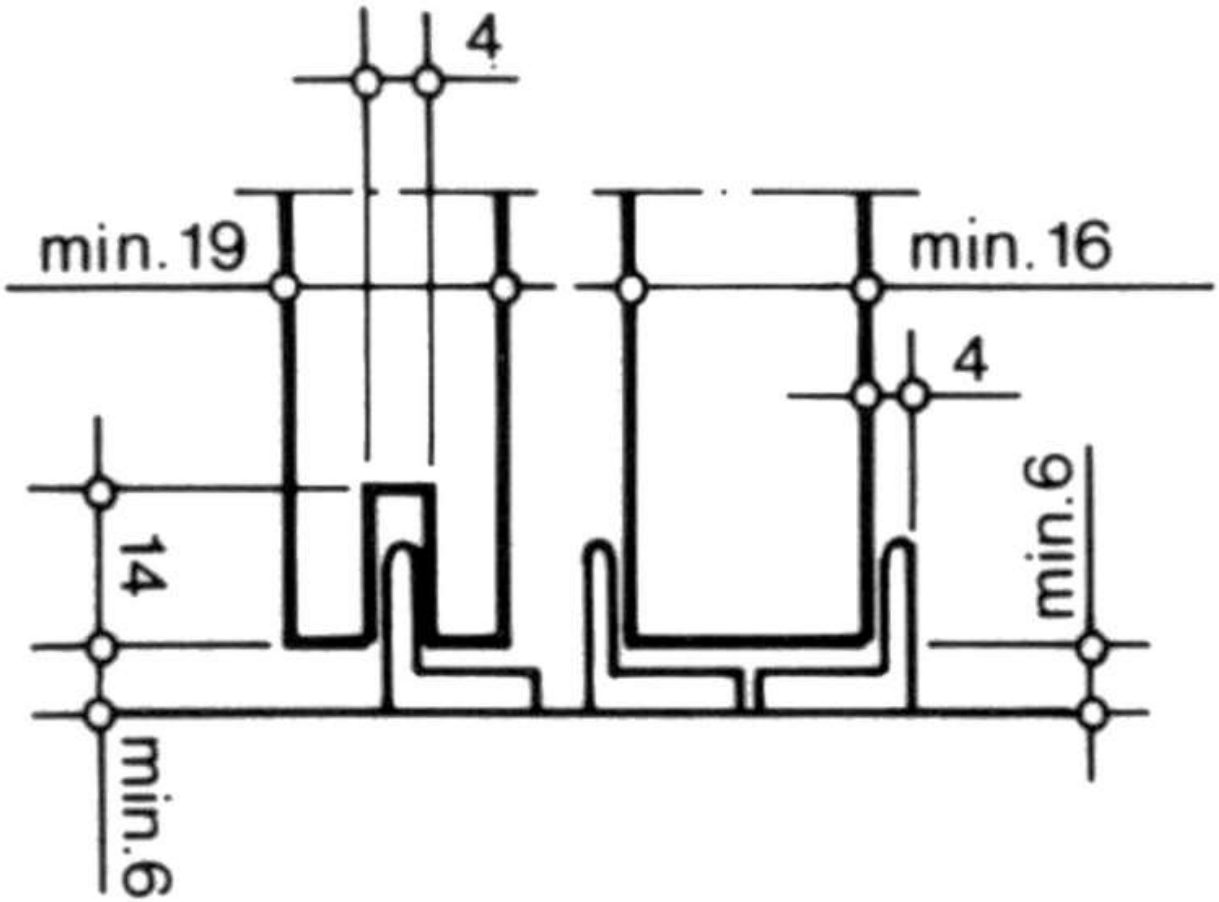
min.6
14
min.19
4
min.6
min.16
4