FERRURE D'ASSEMBLAGE PVC
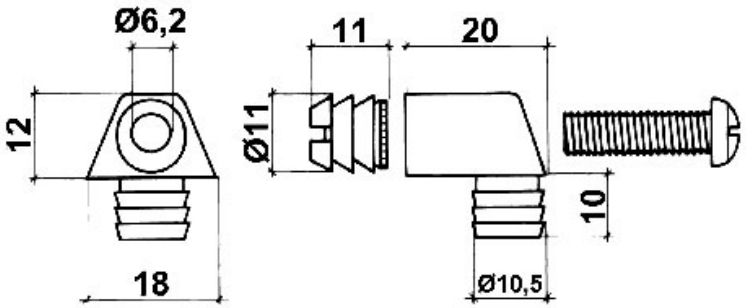
ITAR