FERRURE D'ASSEMBLAGE DE PLAN DE TRAVAIL
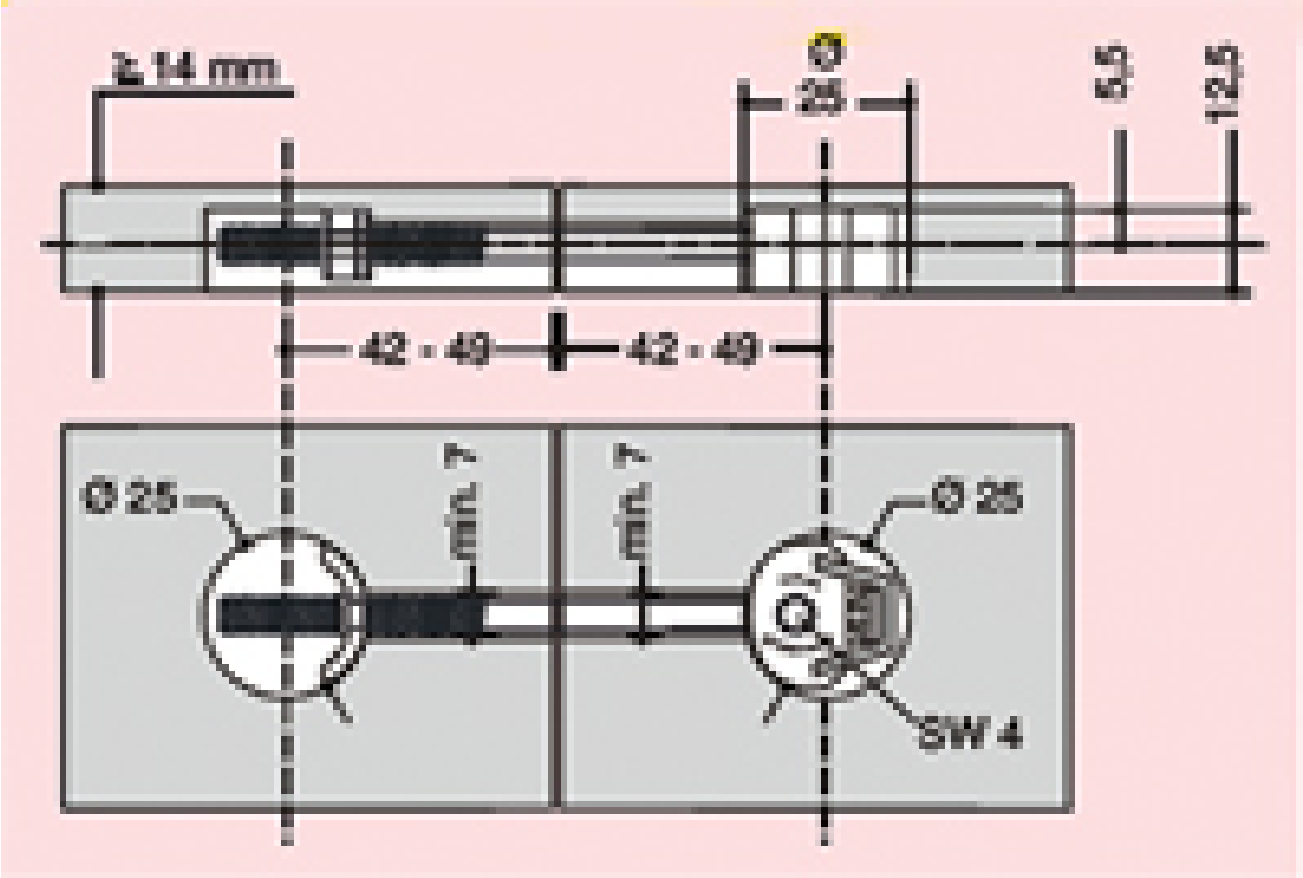
TCASYSTEM