FERRURE COMFORT II

KESSEBOHMER

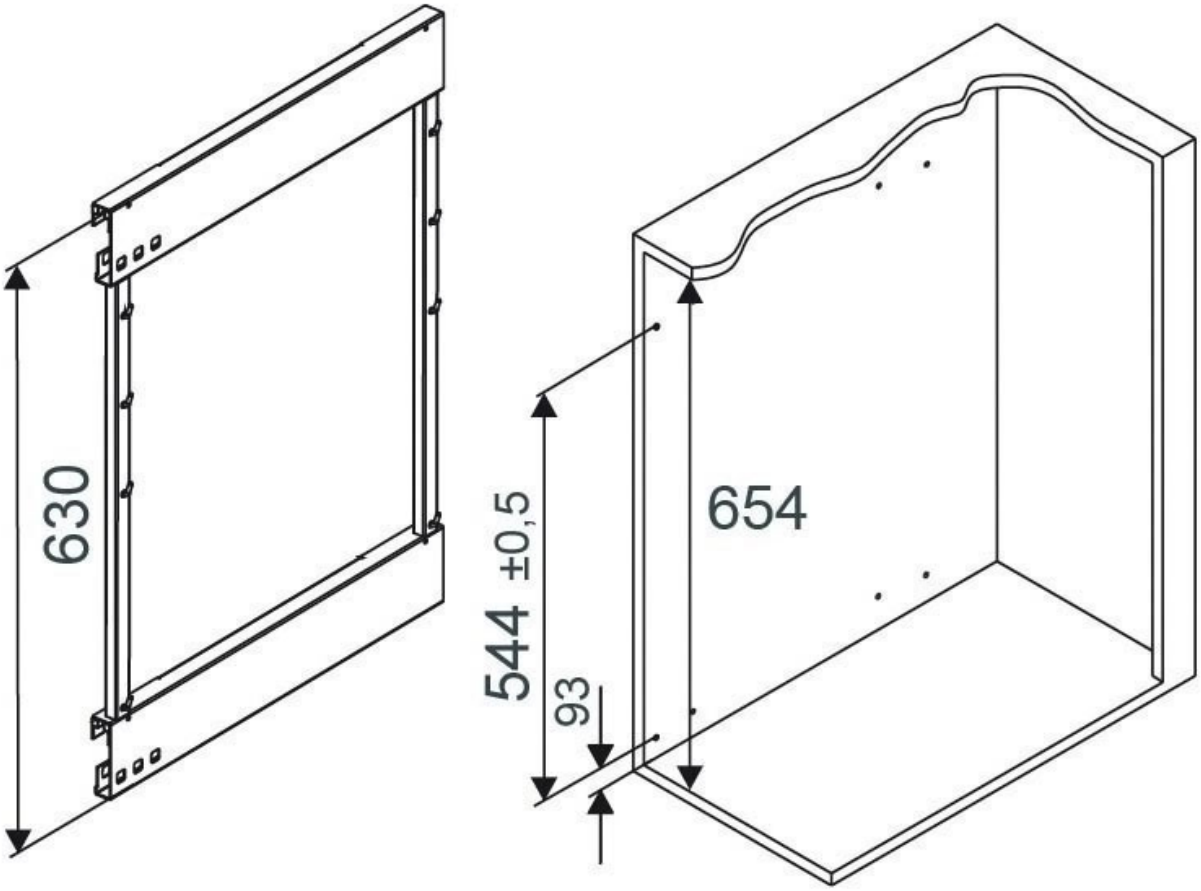

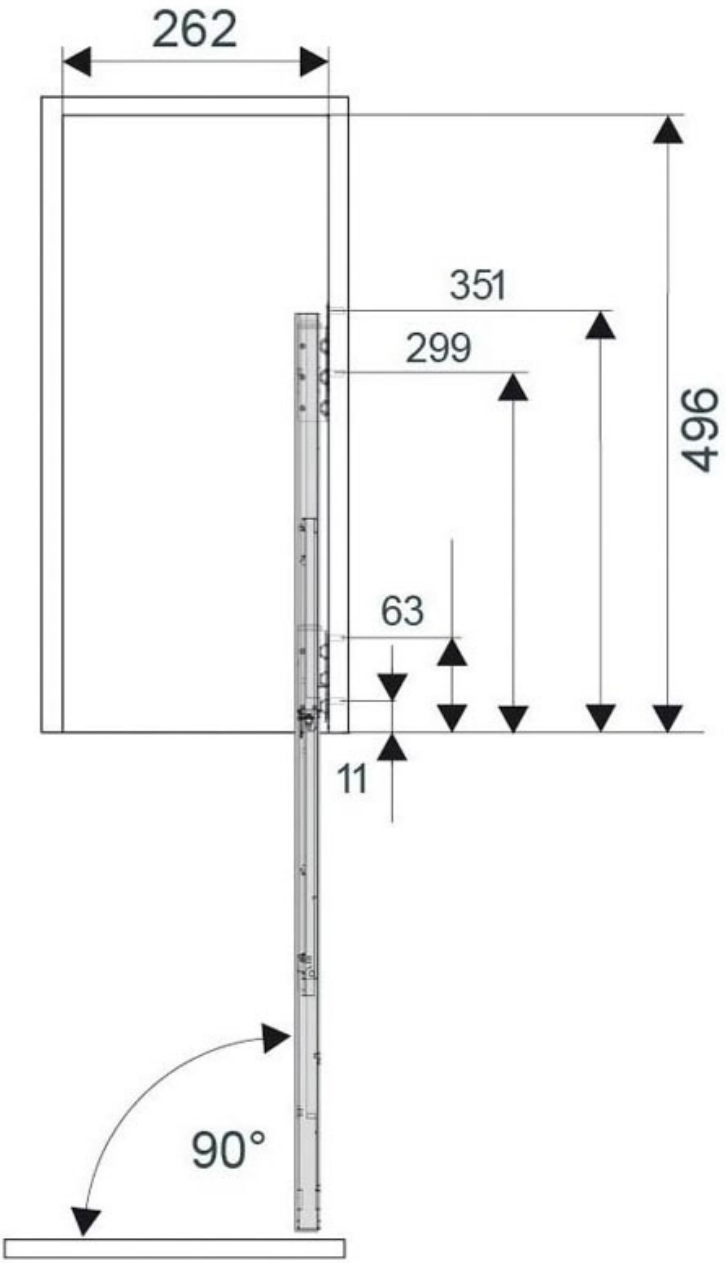
262
351
299
496
63
11
90°

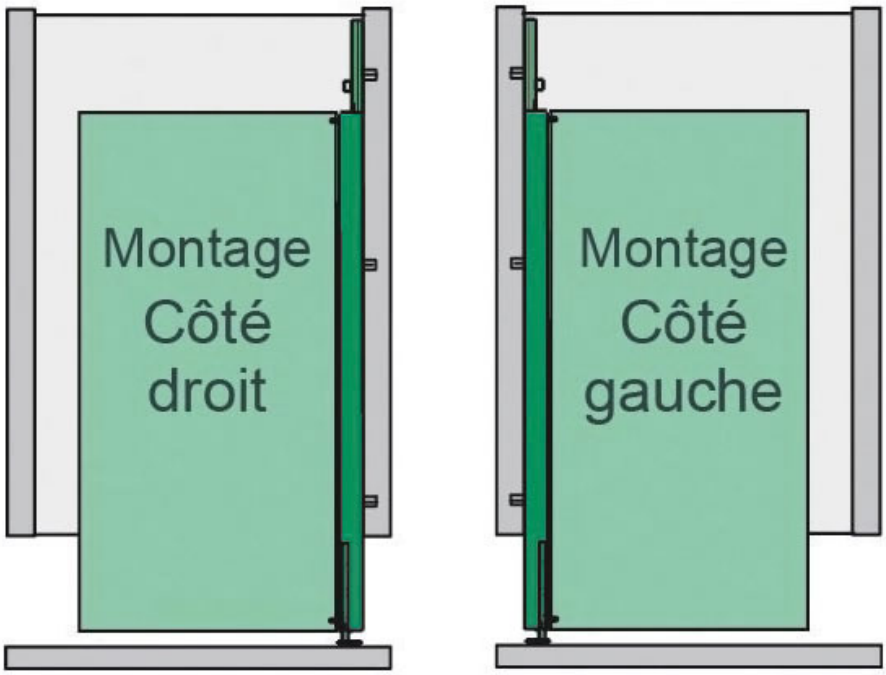
Montage
Côté
droit
Montage
Côté
gauche