ENSEMBLE DE PORTE BUDGET
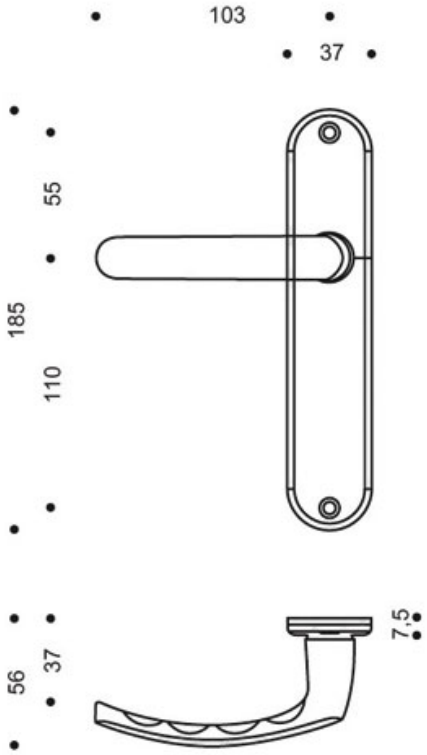
VACHETTE