EMBOUT POUR PROFIL TRAVERSE SOUS ÉVIER
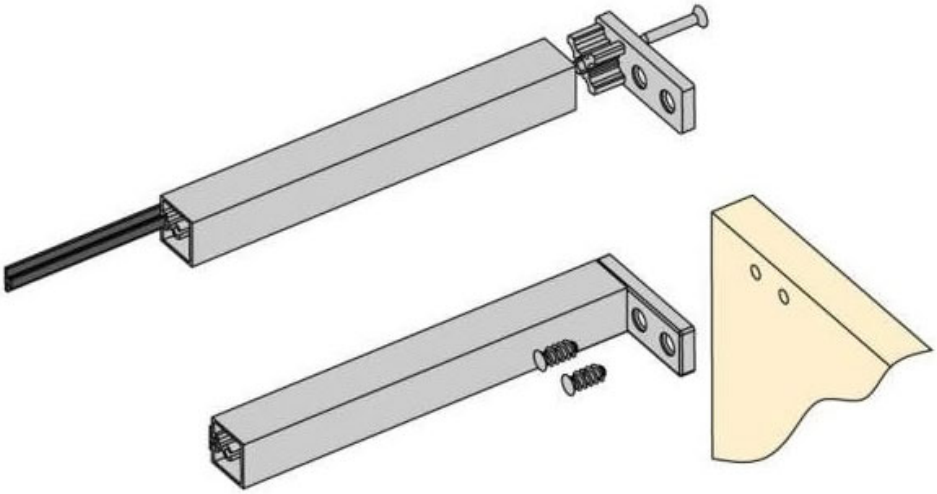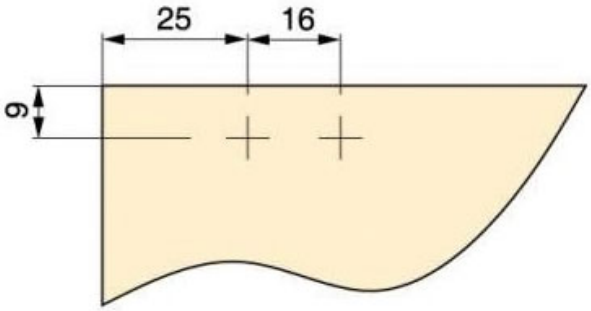
ITAR