EMBASES DE RAIDISSEUR DE CABINE DE DOUCHE

ADLER

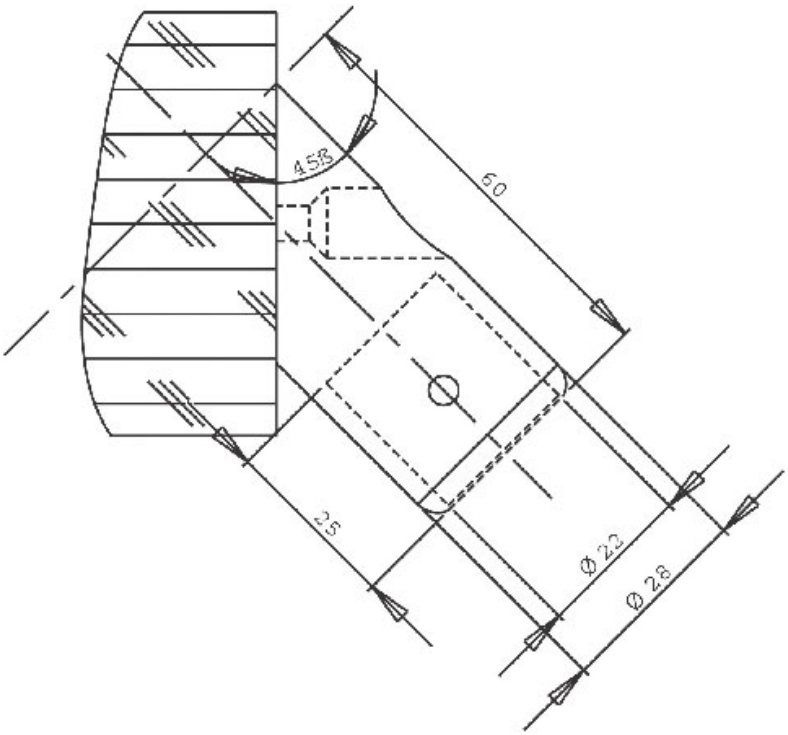

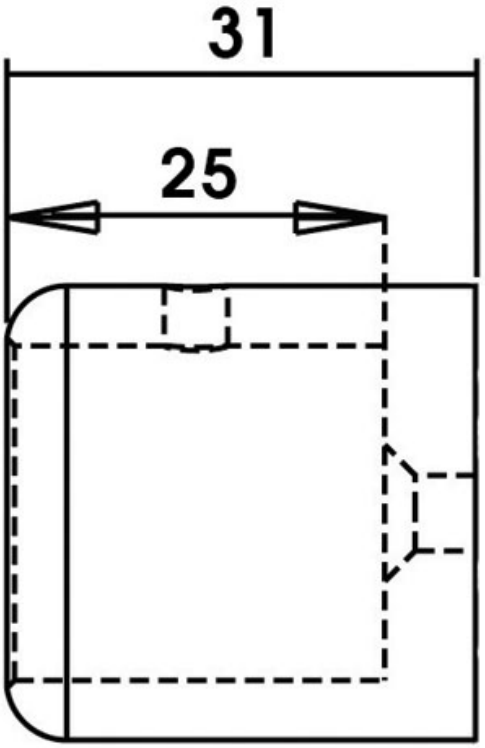
31
25