EMBASE CRUCIFORME À VISSER
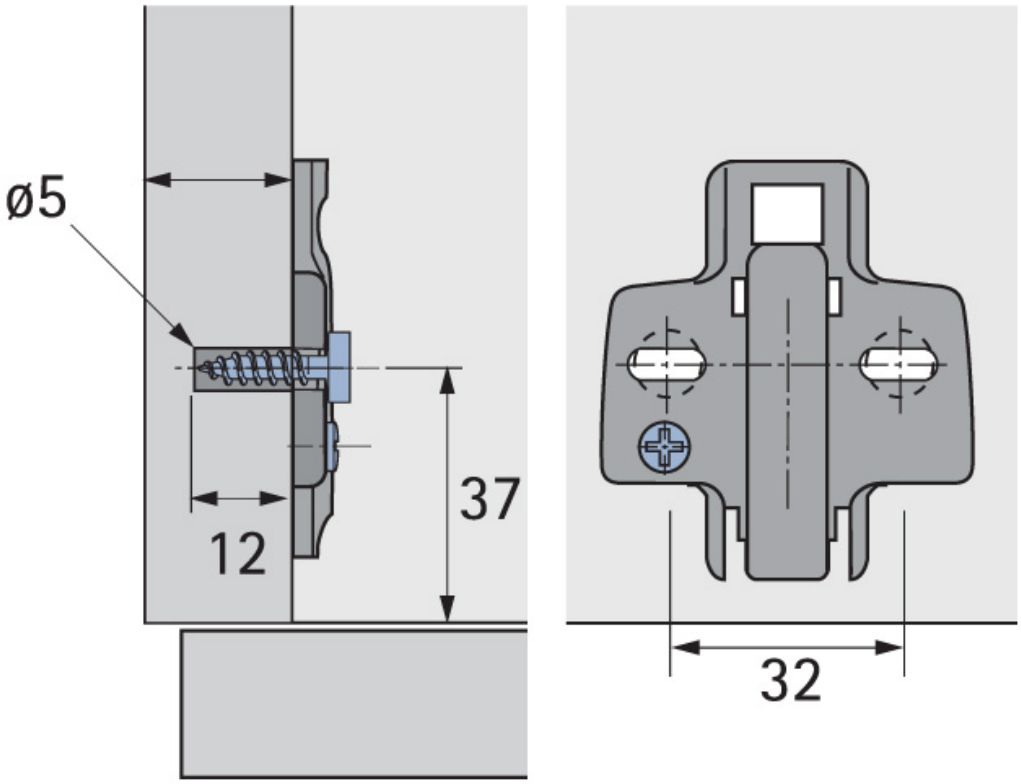
HETTICH