EMBASE À CADRE À VISSER SENSYS
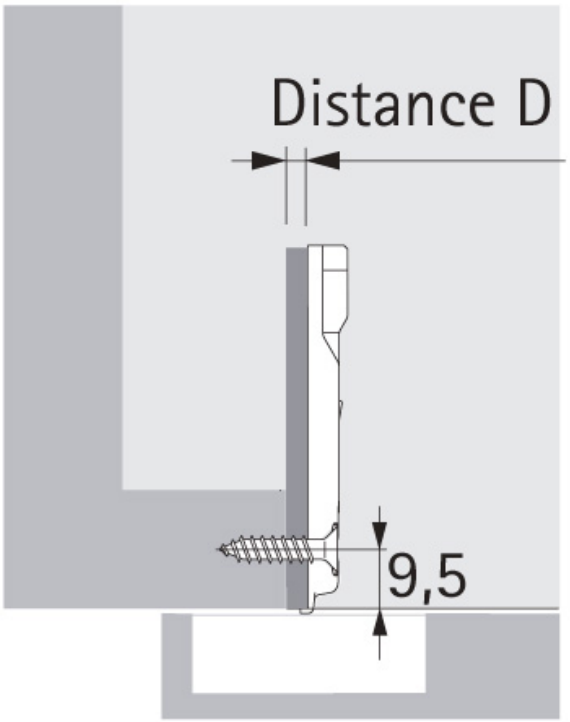
HETTICH