ÉLÉVATEUR MURAL WALL LIFT
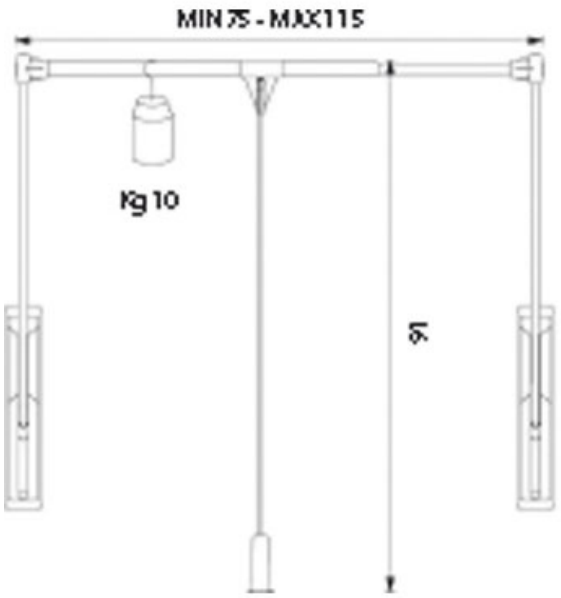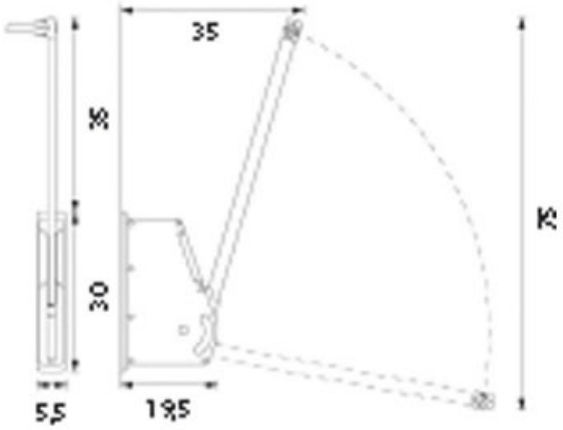
AMBOS