ÉCROUS À VISSER À COLLERETTE

ITALIANA FERRAMENTA

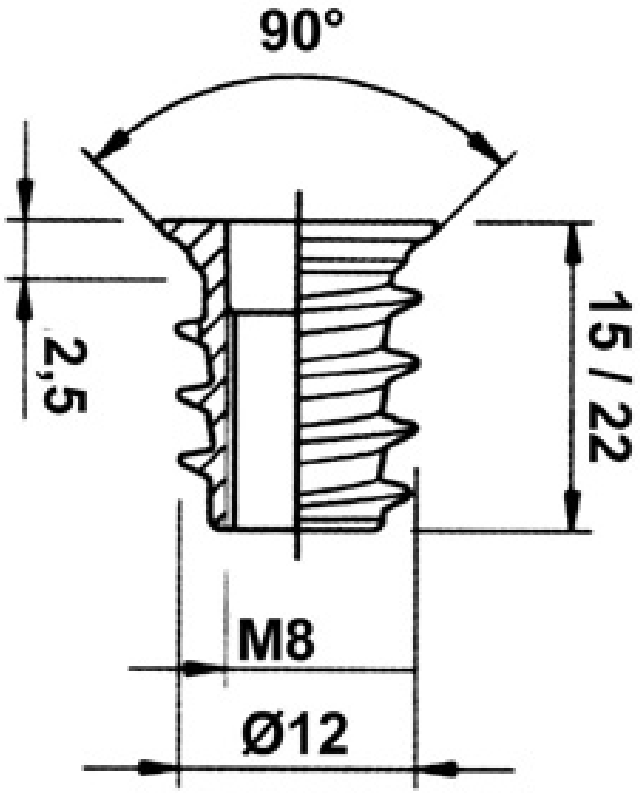

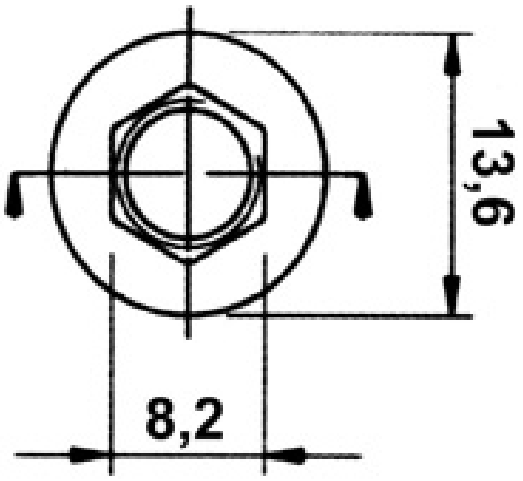

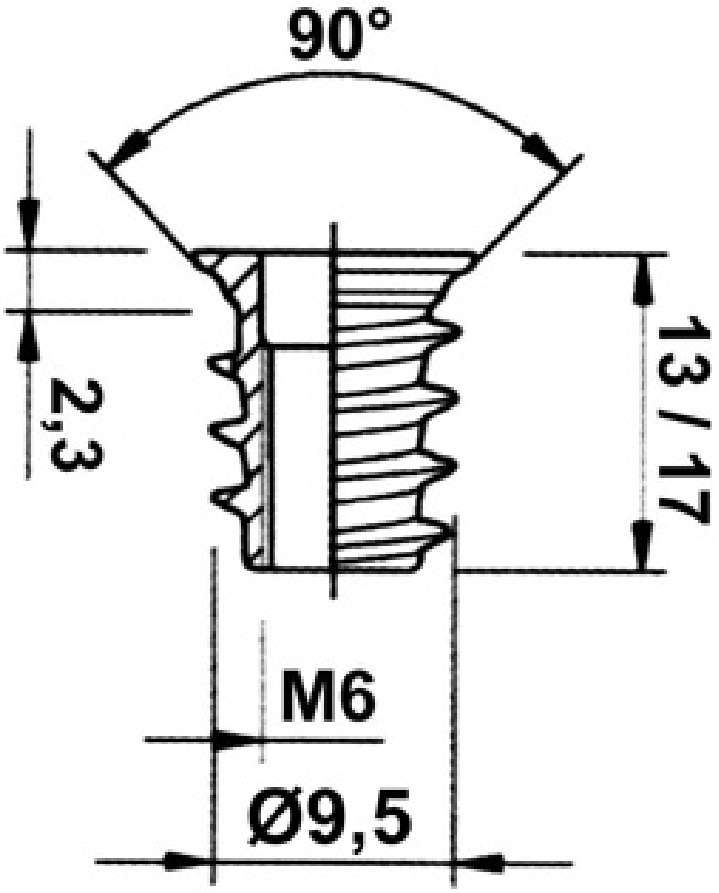
90°
2,3
13 / 17
M6
Ø9,5

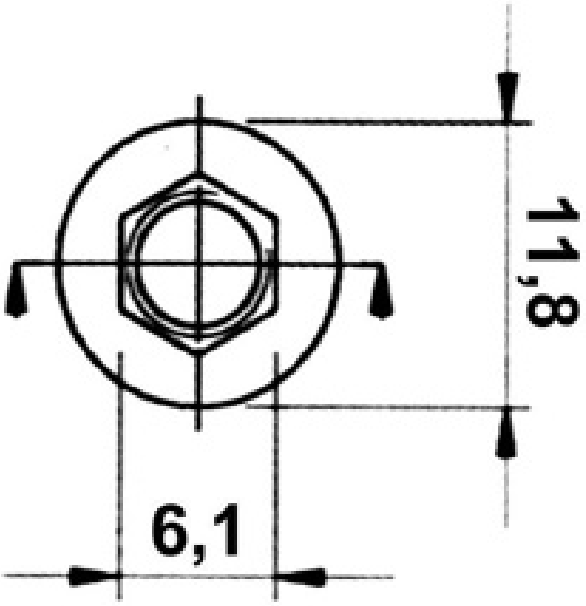
11,8
6,1

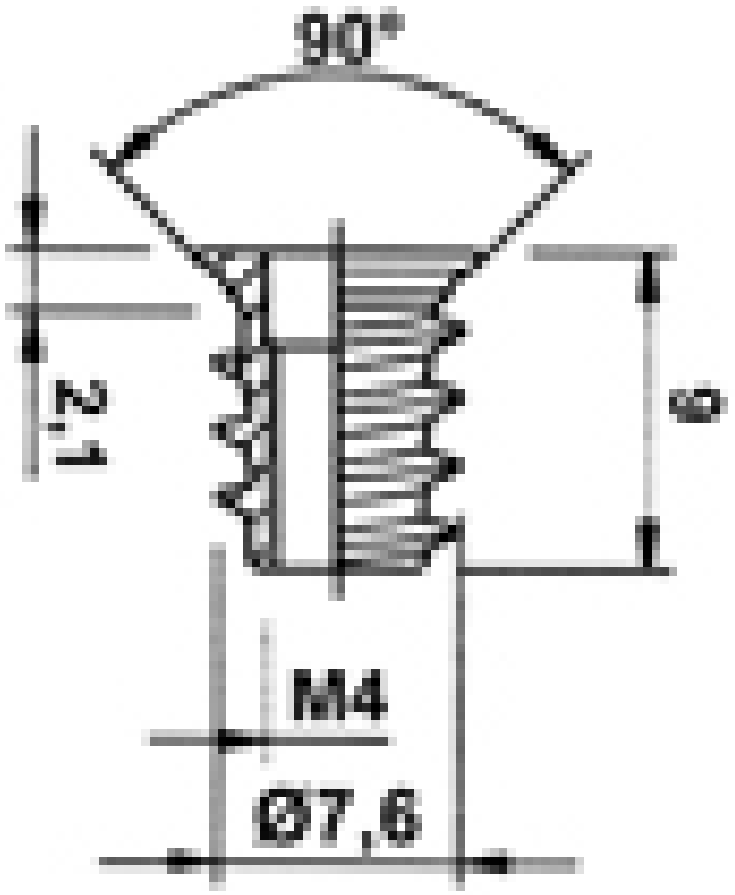
90°
2,1
6
M4
Ø7,6

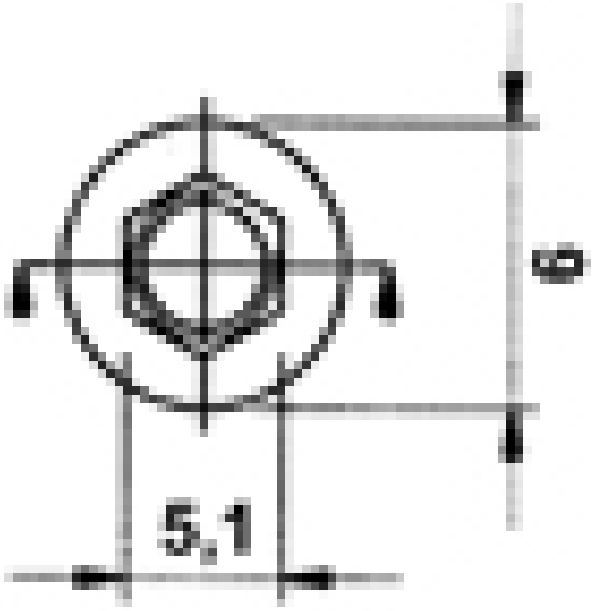
6
5,1