DOUILLE INOX FIXATION EN FAÇADE

CUIVRINOX

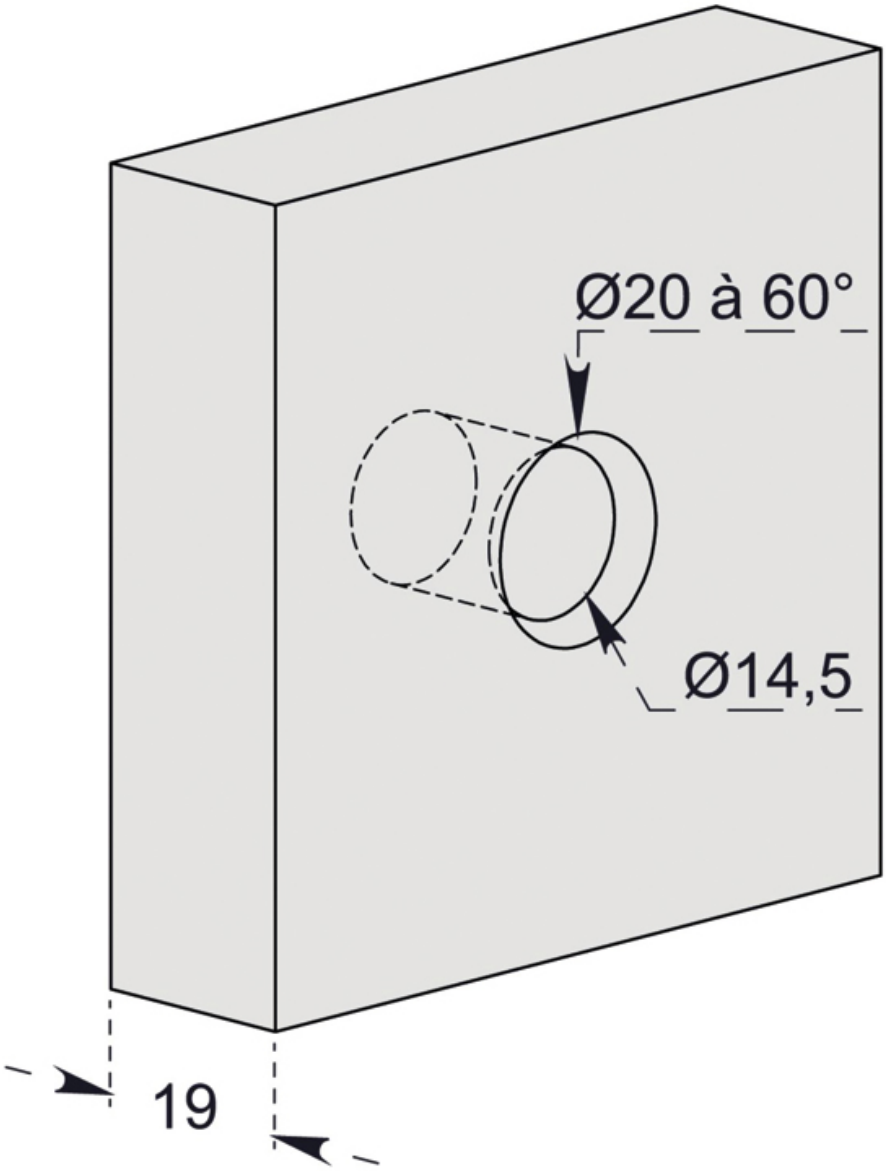
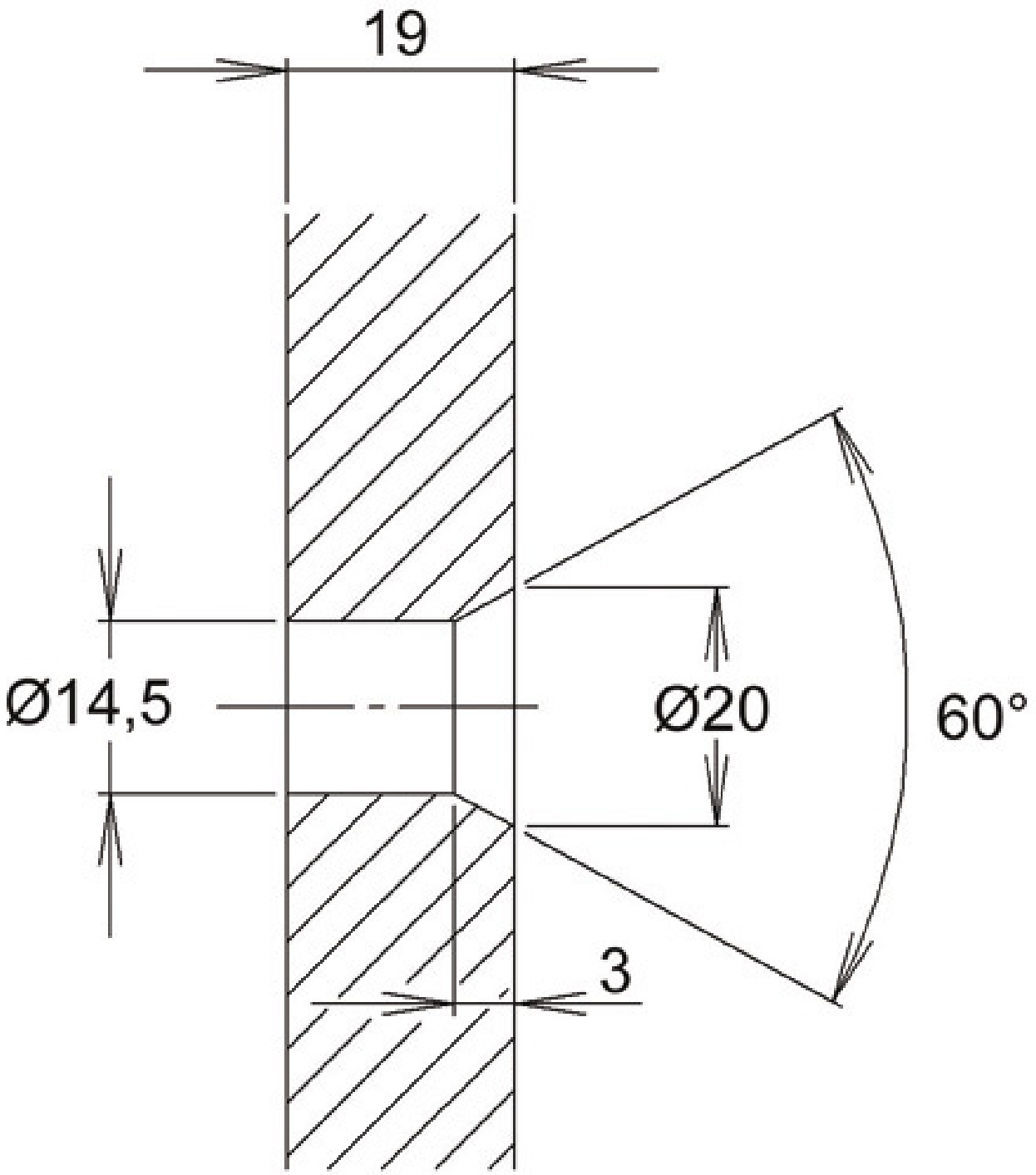
Détail technique pour montage fixation facade