DOUILLE INOX FIXATION ARRIÈRE

CUIVRINOX

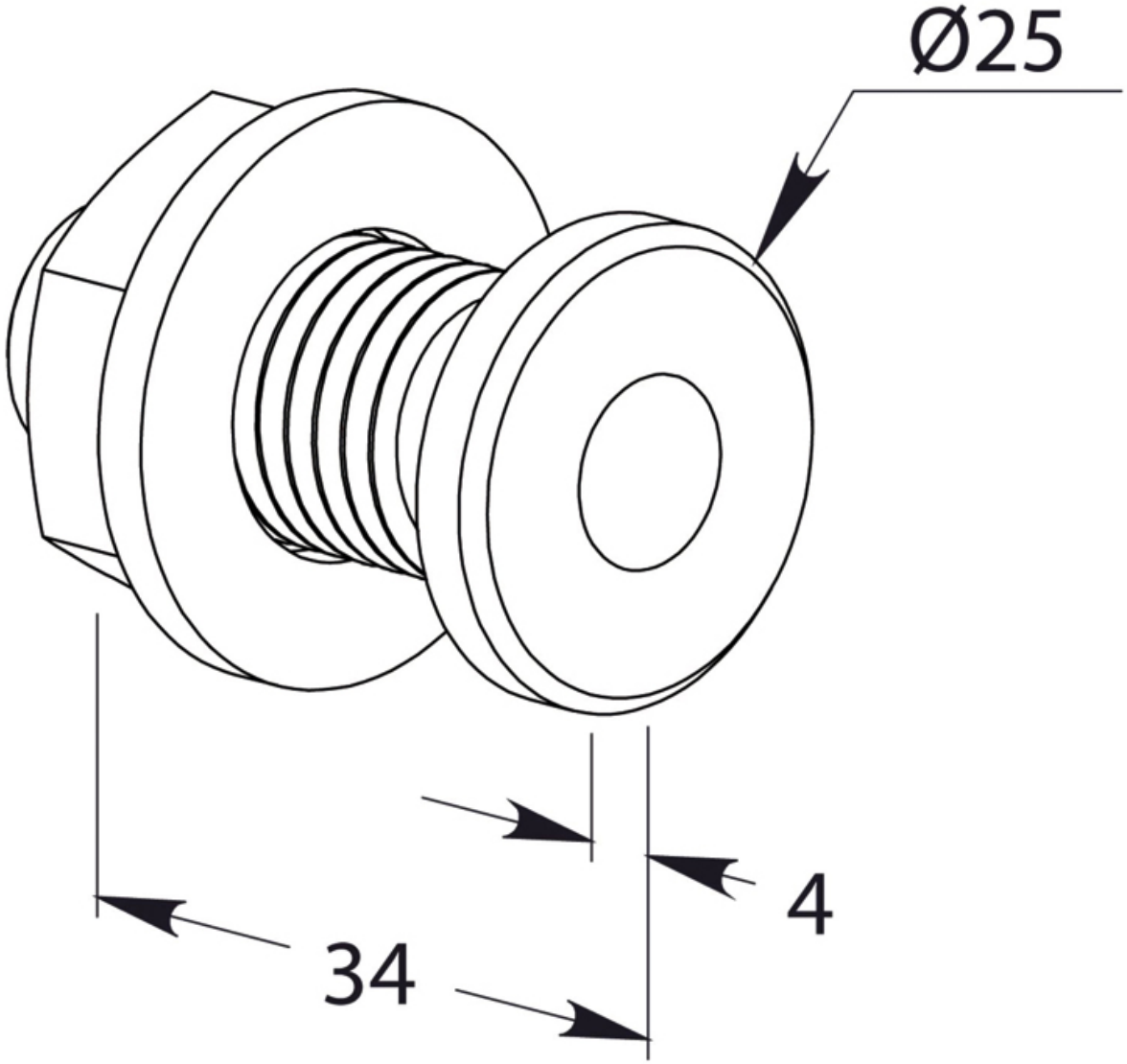

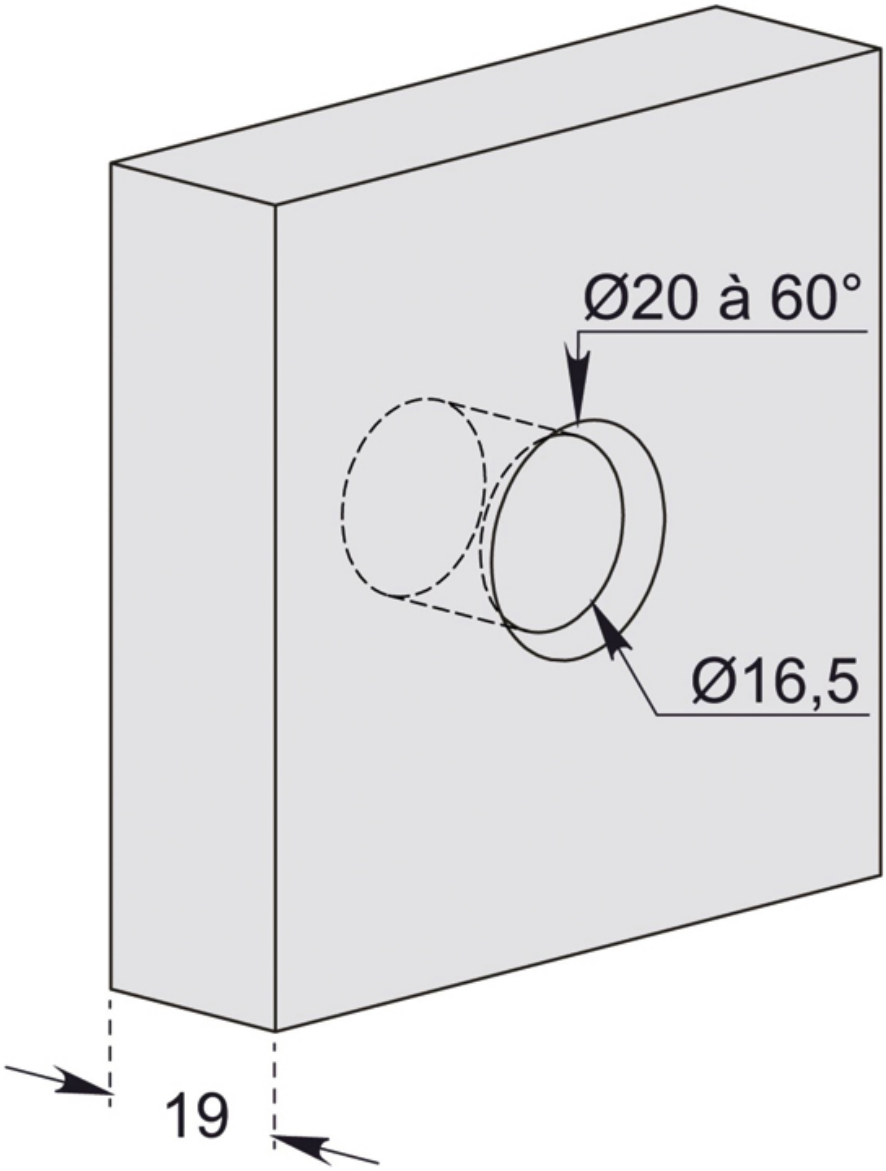
Ø20 à 60°
Ø16,5
19