CYLINDRE À BOUTON ÉCONOMIQUE
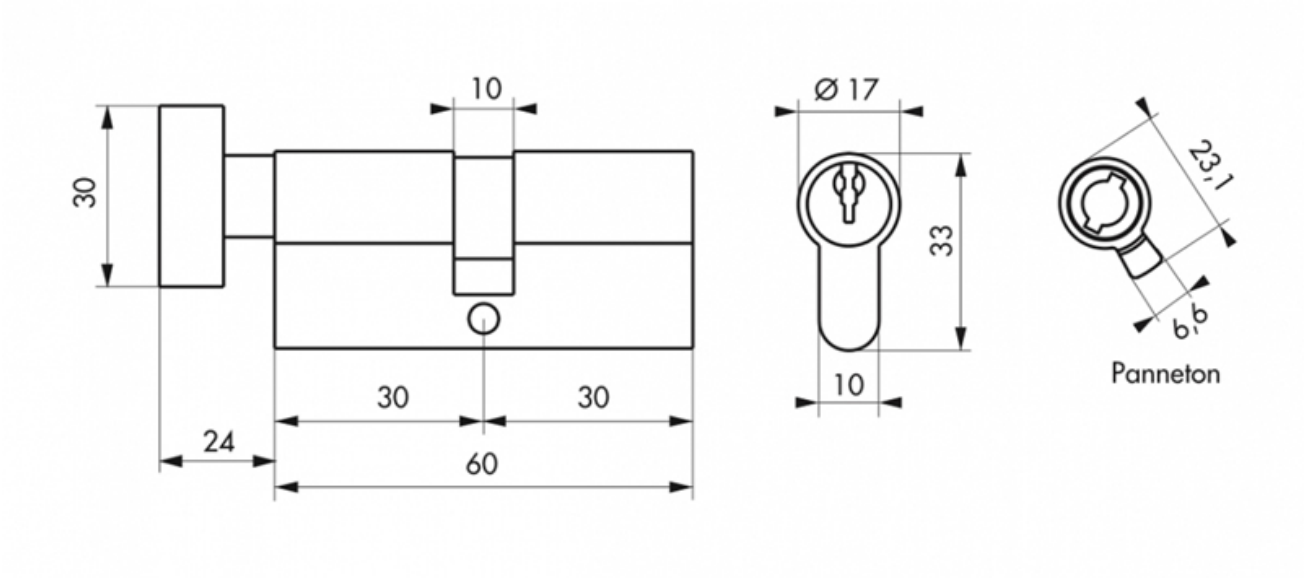
THIRARD