CONSOLE PERROQUET Ø 10
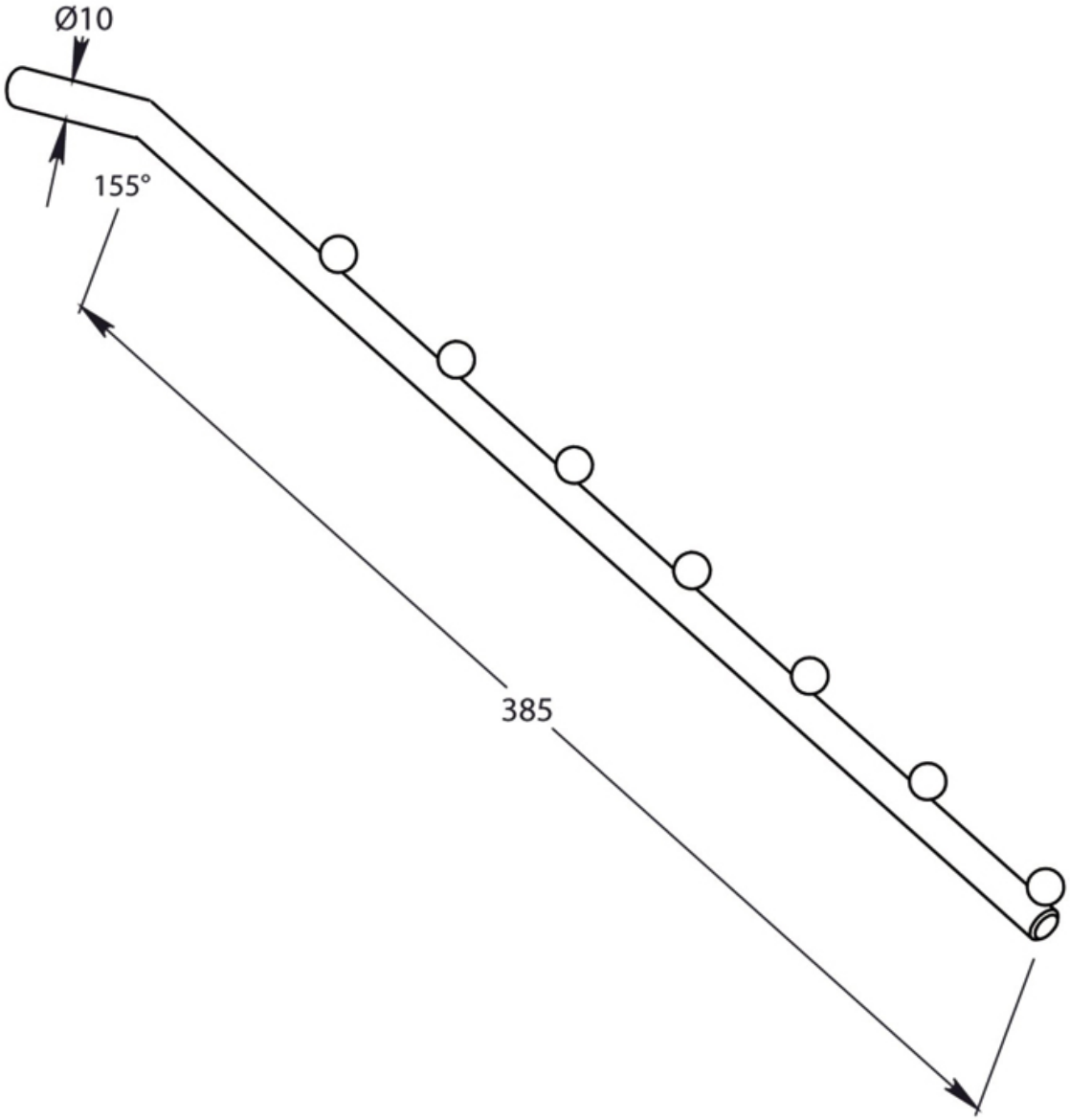
CUIVRINOX