CONSOLE POUR TABLETTE DESIGN
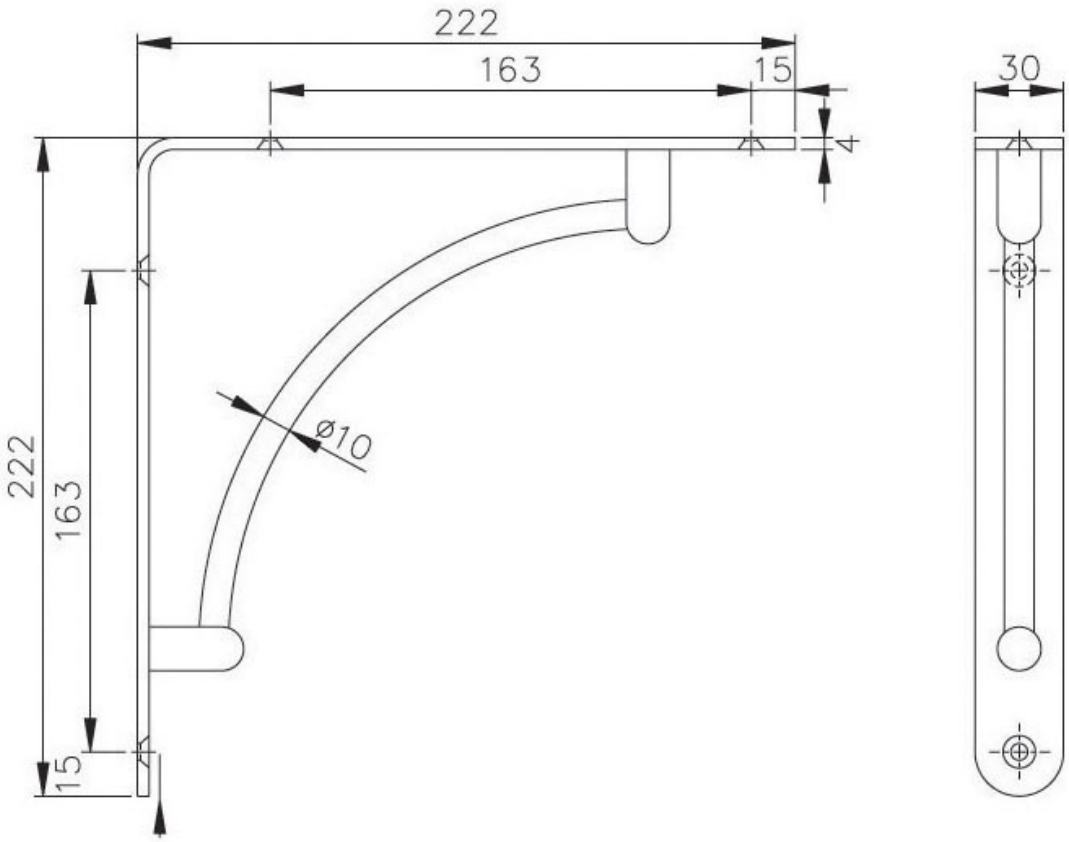
TCASYSTEM