SALICE

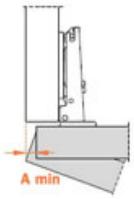

	T=	16	17	18	19	20	21	22	23	24	25	26
K=3	A=	0.7	0.9	1.1	1.3	1.6	1.9	2.2	2.6	3.2	4.4	5.7
K=4	A=	0.6	0.8	1.1	1.3	1.6	1.8	2.2	2.5	2.9	3.4	4.7
K=5	A=	0.6	0.8	1.0	1.3	1.5	1.8	2.1	2.4	2.8	3.2	3.7
K=6	A=	0.6	0.8	1.0	1.2	1.5	1.8	2.1	2.4	2.7	3.1	3.6

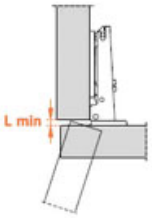

	T=	16	17	18	19	20	21	22	23	24	25	26
K=3	L=	0.0	0.0	0.0	0.0	0.0	0.0	0.0	0.2	0.4	0.6	0.9
K=4	L=	0.0	0.0	0.0	0.3	0.5	0.7	0.9	1.1	1.4	1.6	1.8
K=5	L=	0.6	0.8	1.0	1.2	1.5	1.7	1.9	2.1	2.4	2.6	2.8
K=6	L=	1.5	1.8	2.0	2.2	2.4	2.7	2.9	3.1	3.3	3.6	3.8

Une moulure adéquate de la porte réduit les valeurs de "A" et de "L"

SALICE

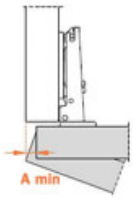

	T=	16	17	18	19	20	21	22	23	24	25	26
K=3	A=	0.7	0.9	1.1	1.3	1.6	1.9	2.2	2.6	3.2	4.4	5.7
K=4	A=	0.6	0.8	1.1	1.3	1.6	1.8	2.2	2.5	2.9	3.4	4.7
K=5	A=	0.6	0.8	1.0	1.3	1.5	1.8	2.1	2.4	2.8	3.2	3.7
K=6	A=	0.6	0.8	1.0	1.2	1.5	1.8	2.1	2.4	2.7	3.1	3.6

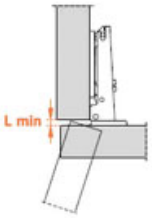

	T=	16	17	18	19	20	21	22	23	24	25	26
K=3	L=	0.0	0.0	0.0	0.0	0.0	0.0	0.0	0.2	0.4	0.6	0.9
K=4	L=	0.0	0.0	0.0	0.3	0.5	0.7	0.9	1.1	1.4	1.6	1.8
K=5	L=	0.6	0.8	1.0	1.2	1.5	1.7	1.9	2.1	2.4	2.6	2.8
K=6	L=	1.5	1.8	2.0	2.2	2.4	2.7	2.9	3.1	3.3	3.6	3.8

Une moulure adéquate de la porte réduit les valeurs de "A" et de "L"

SALICE

L'encombrement.

Par cette formule vous pouvez obtenir l'épaisseur maximum de la porte moulurée ouverte sans interférer avec côtés, portes ou parois adjacentes. Il faut aussi toujours tenir compte du tableau des valeurs L - K - T.

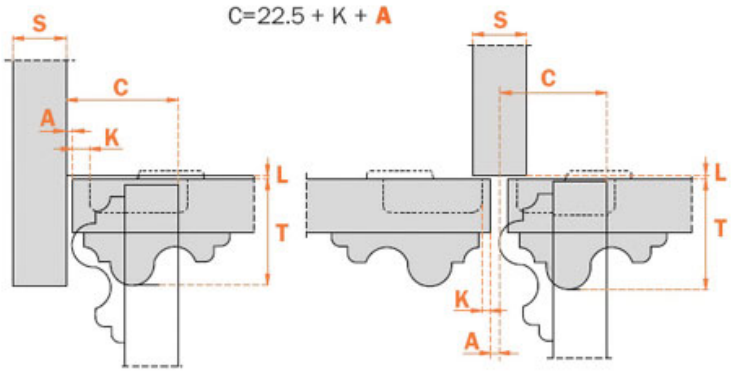

SALICE

L'encombrement.

Par cette formule vous pouvez obtenir l'épaisseur maximum de la porte moulurée ouverte sans interférer avec côtés, portes ou parois adjacentes. Il faut aussi toujours tenir compte du tableau des valeurs L - K - T.

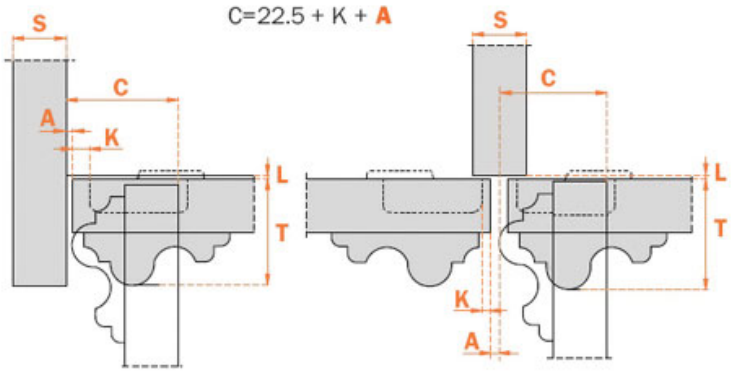

SALICE

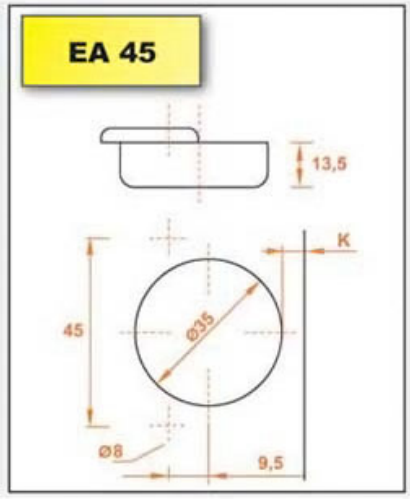
EA 45
13,5
K
45
Ø35
Ø8
9,5

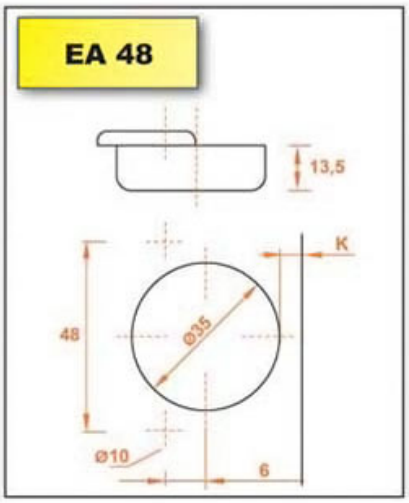
EA 48
13,5
K
48
Ø35
Ø10
6

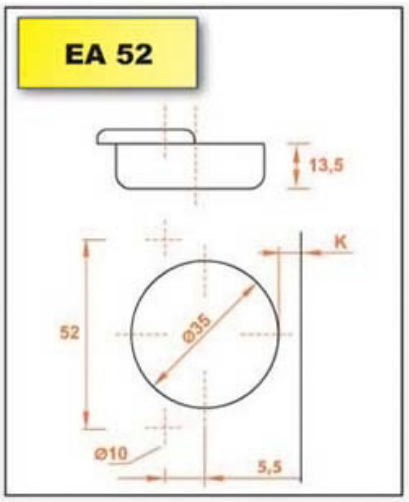
EA 52
13,5
K
52
Ø35
Ø10
5,5

SALICE

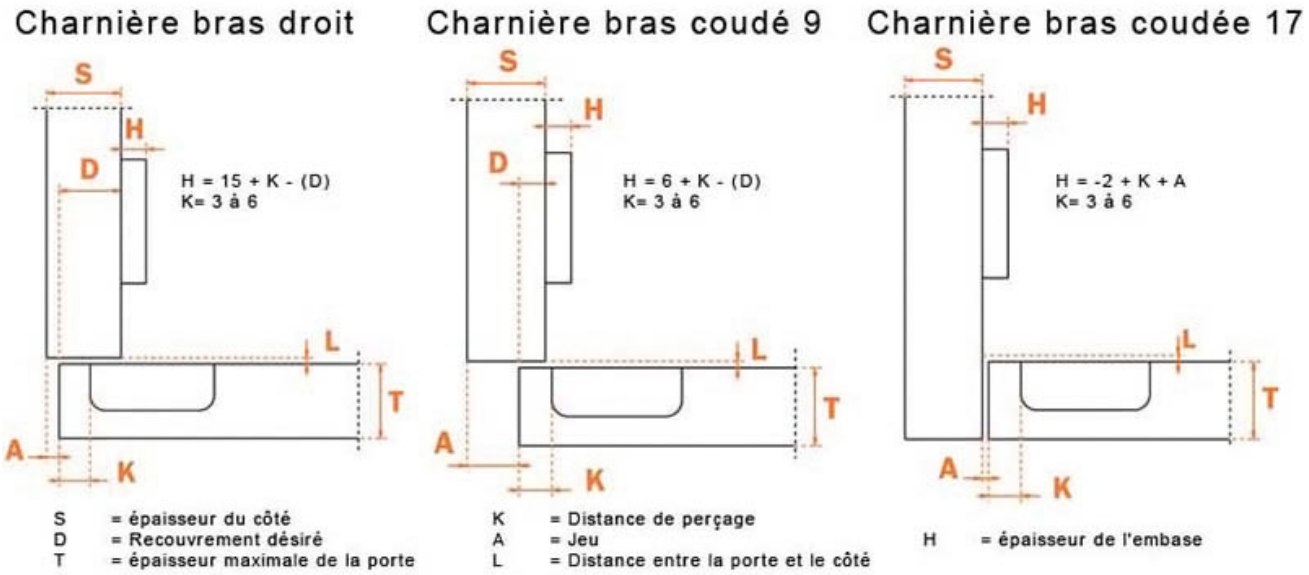
Charnière bras droit
S
H
D
H = 15 + K - (D)
K= 3 à 6
L
T
A
K
Charnière bras coudé 9
S
H
D
H = 6 + K - (D)
K= 3 à 6
L
T
A
K
Charnière bras coudée 17
S
H
H = -2 + K + A
K= 3 à 6
L
T
A
K
S = épaisseur du côté
D = Recouvrement désiré
T = épaisseur maximale de la porte
K = Distance de perçage
A = Jeu
L = Distance entre la porte et le côté
H = épaisseur de l'embase

SALICE

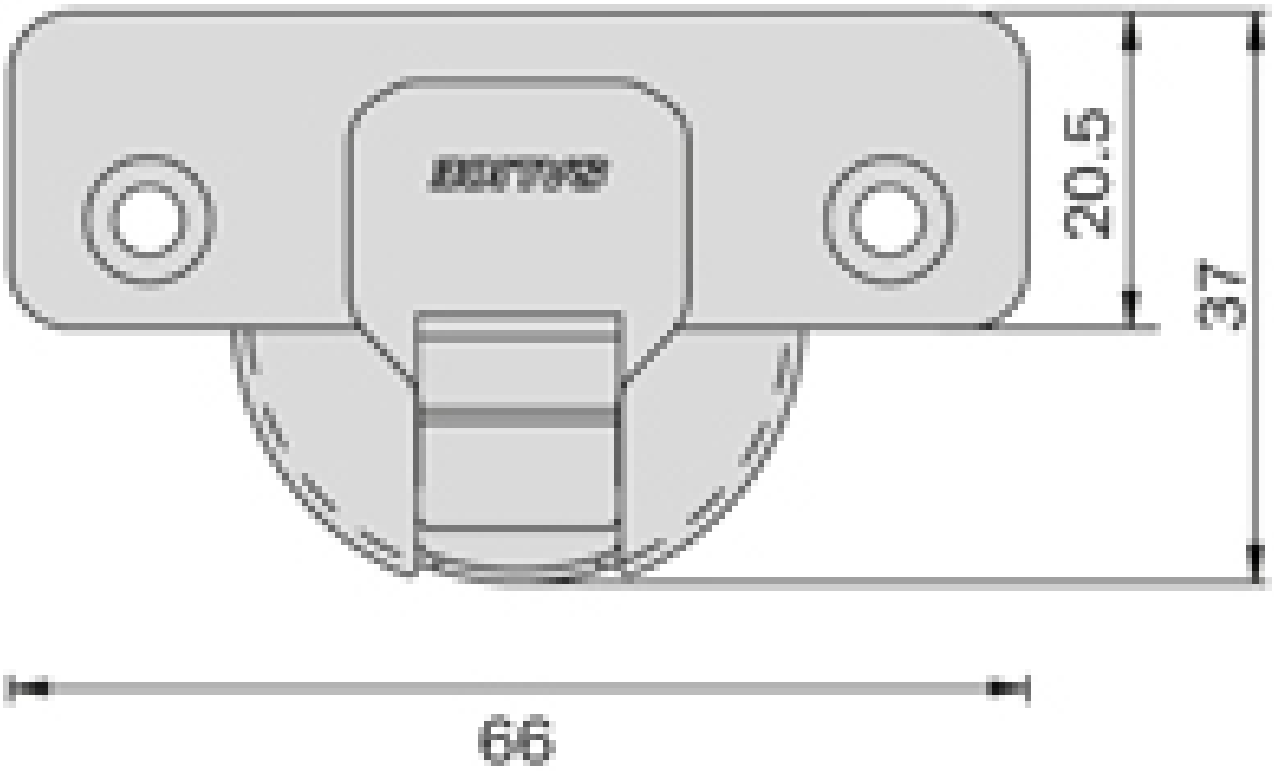

	T =	16	17	18	19	20	21	22	23	24	25	26
K = 3	A =	0.7	0.9	1.1	1.3	1.6	1.9	2.2	2.6	3.2	4.4	5.7
K = 4	A =	0.6	0.8	1.1	1.3	1.6	1.8	2.2	2.5	2.9	3.4	4.7
K = 5	A =	0.6	0.8	1.0	1.3	1.5	1.8	2.1	2.4	2.8	3.2	3.7
K = 6	A =	0.6	0.8	1.0	1.2	1.5	1.8	2.1	2.4	2.7	3.1	3.6

SALICE

A TOURILLONS Ø10

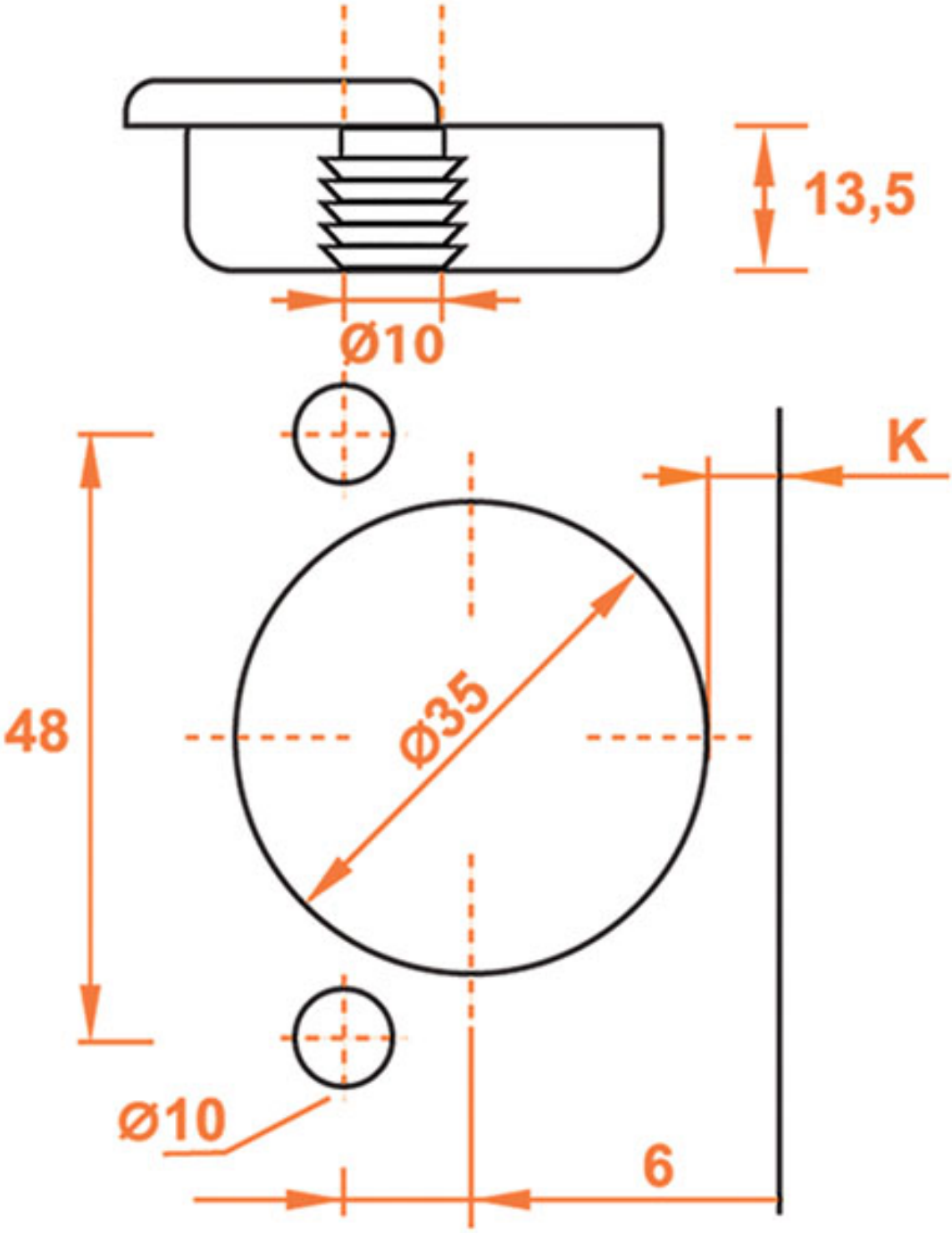

SALICE
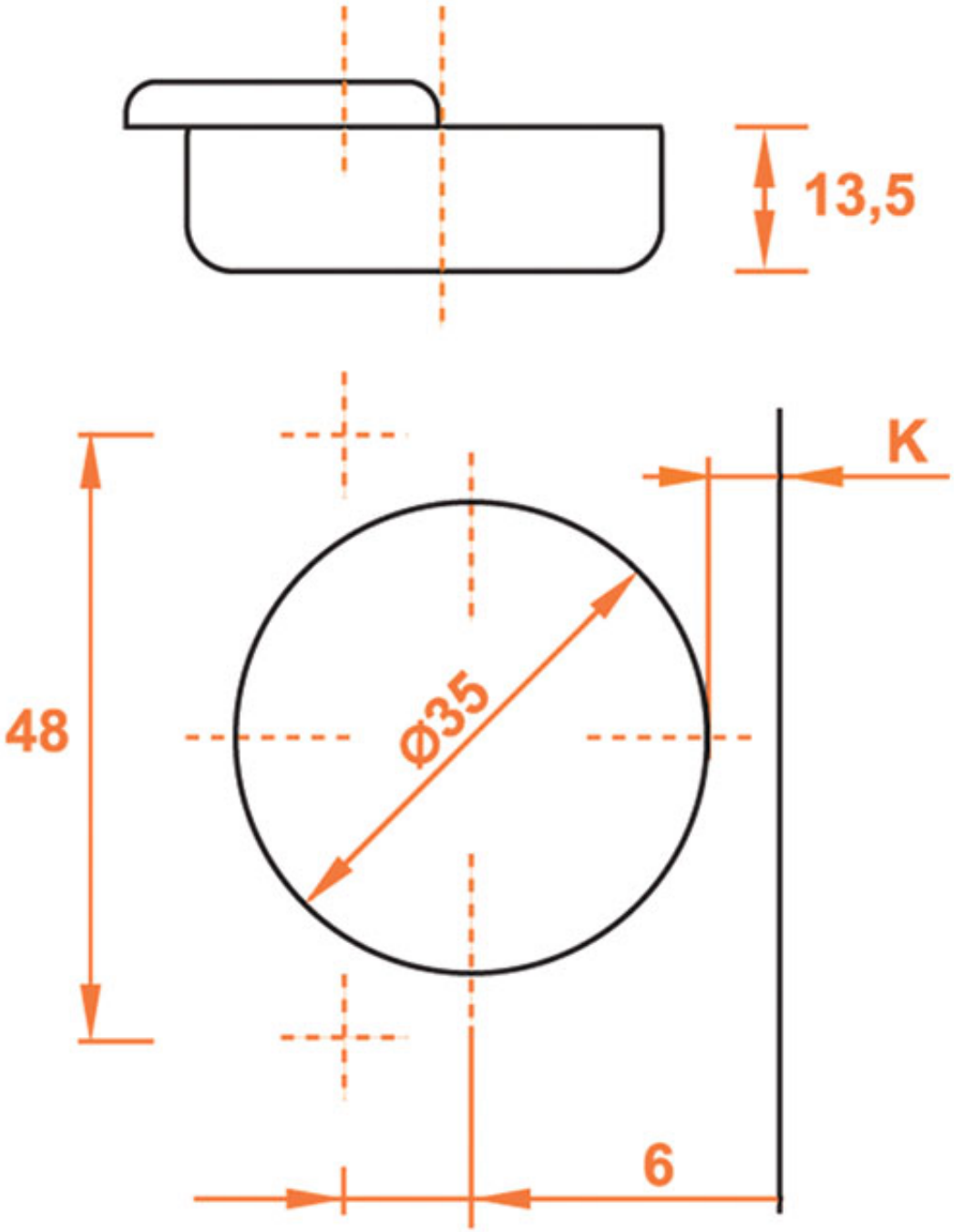
A VISSER