CHARNIÈRE INVISIBLE SALICE SÉRIE B

SALICE

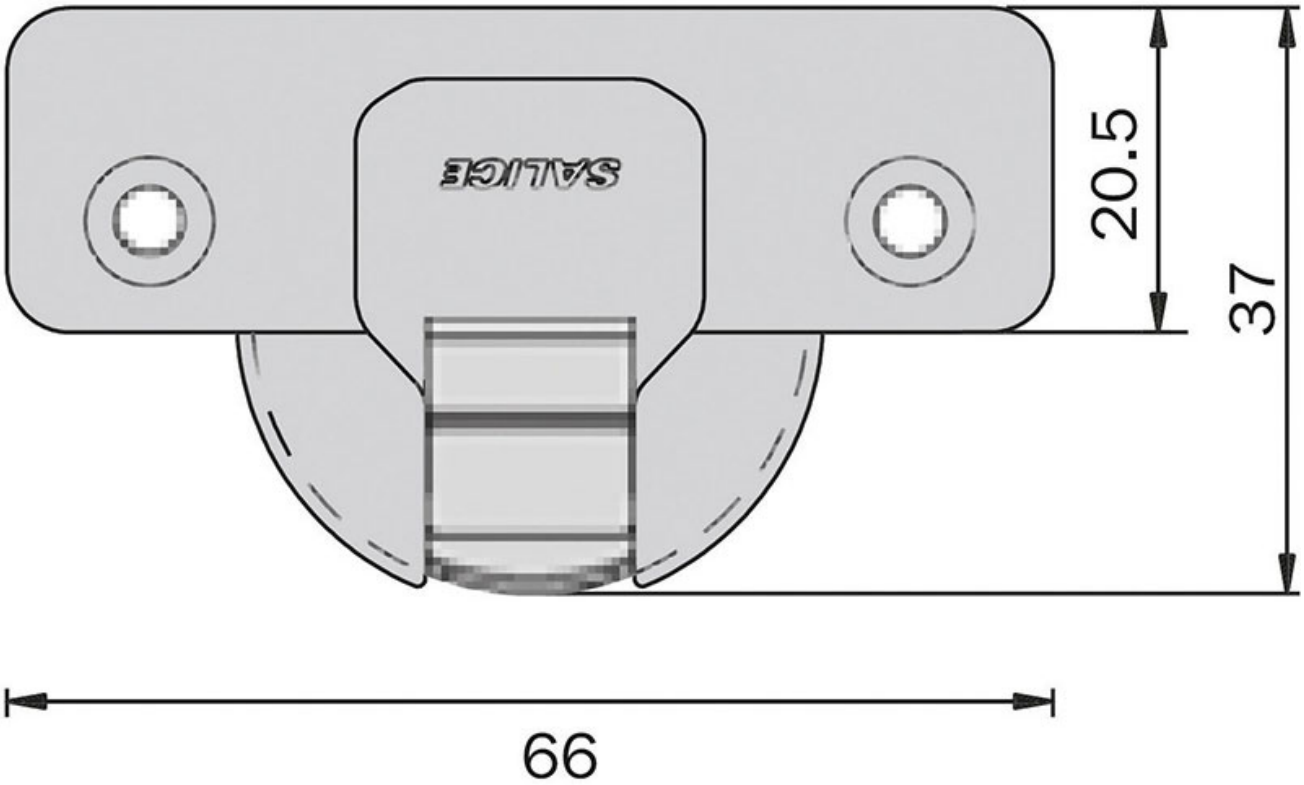

SALICE

Recul de la porte
Recul de la porte par rapport au côté en position d'ouverture maximum (valeur obtenue avec une charnière bras droit, hauteur de l'embase H = 0
et valeur K = 3).

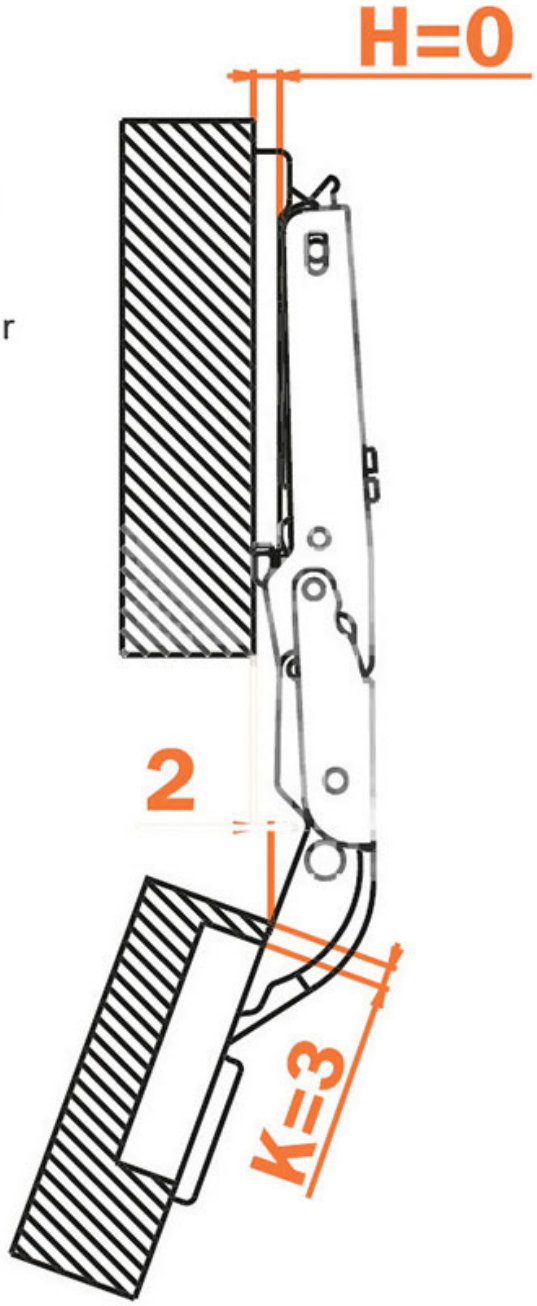

SALICE

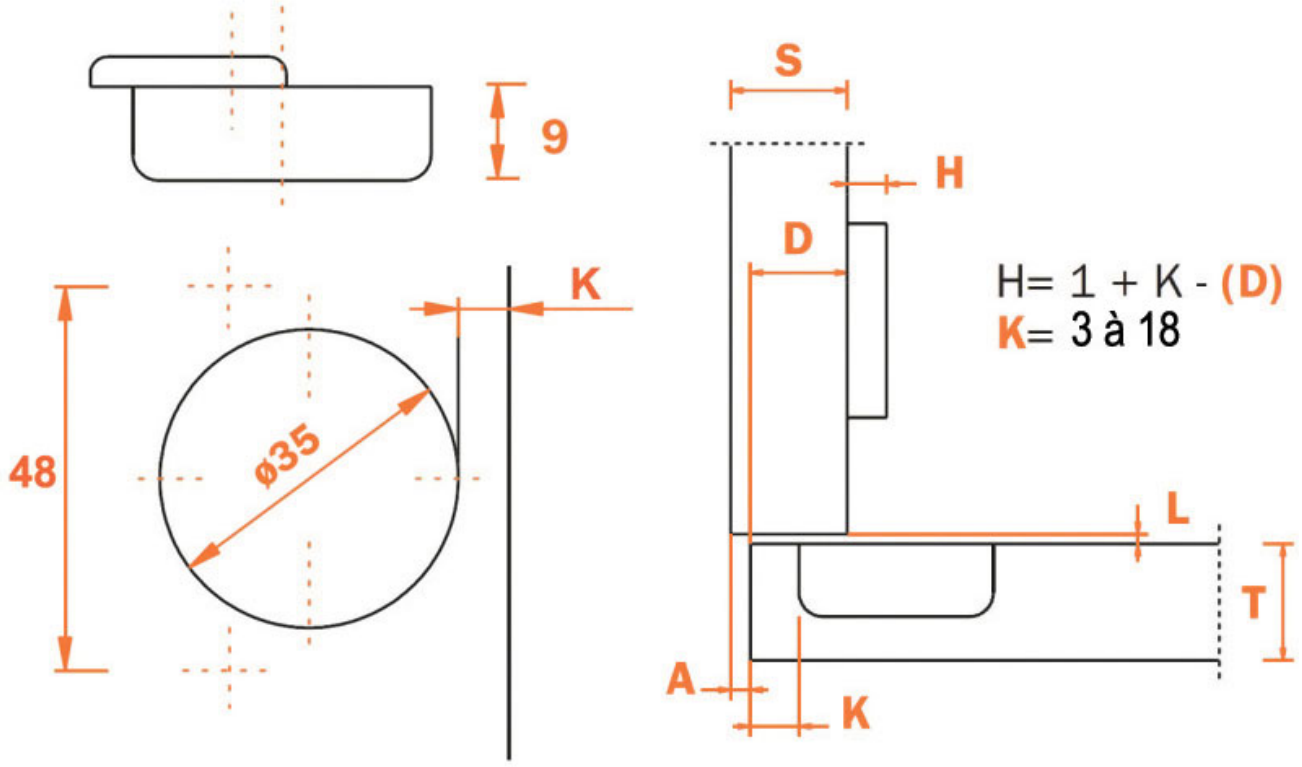

S	= épaisseur du côté	K	= Distance de perçage		
D	= Recouvrement désiré	A	= Jeu	H	= épaisseur de l'embase
T	= épaisseur maximale de la porte	L	= Distance entre la porte et le côté		