SALICE

A tourillons

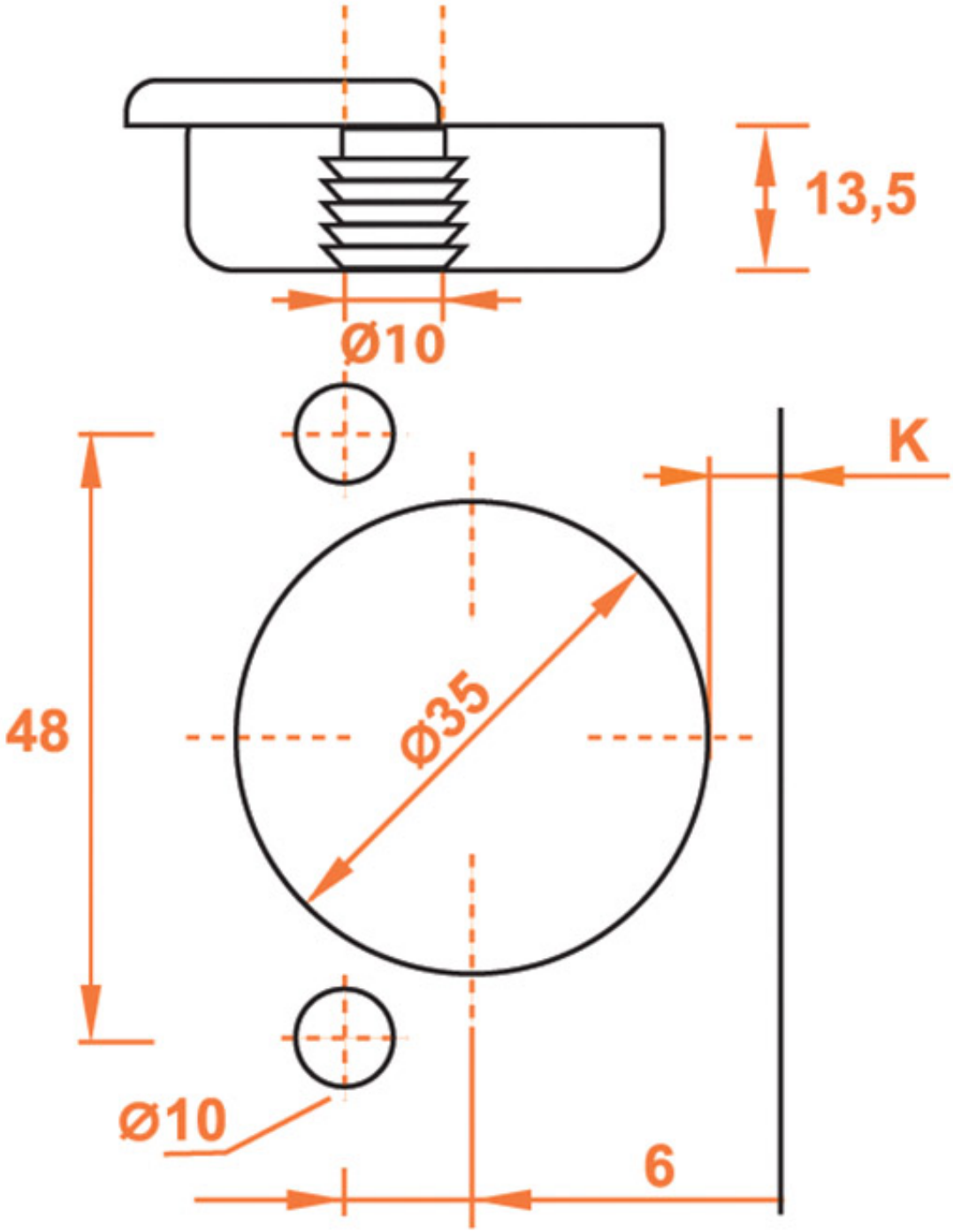

SALICE

A visser

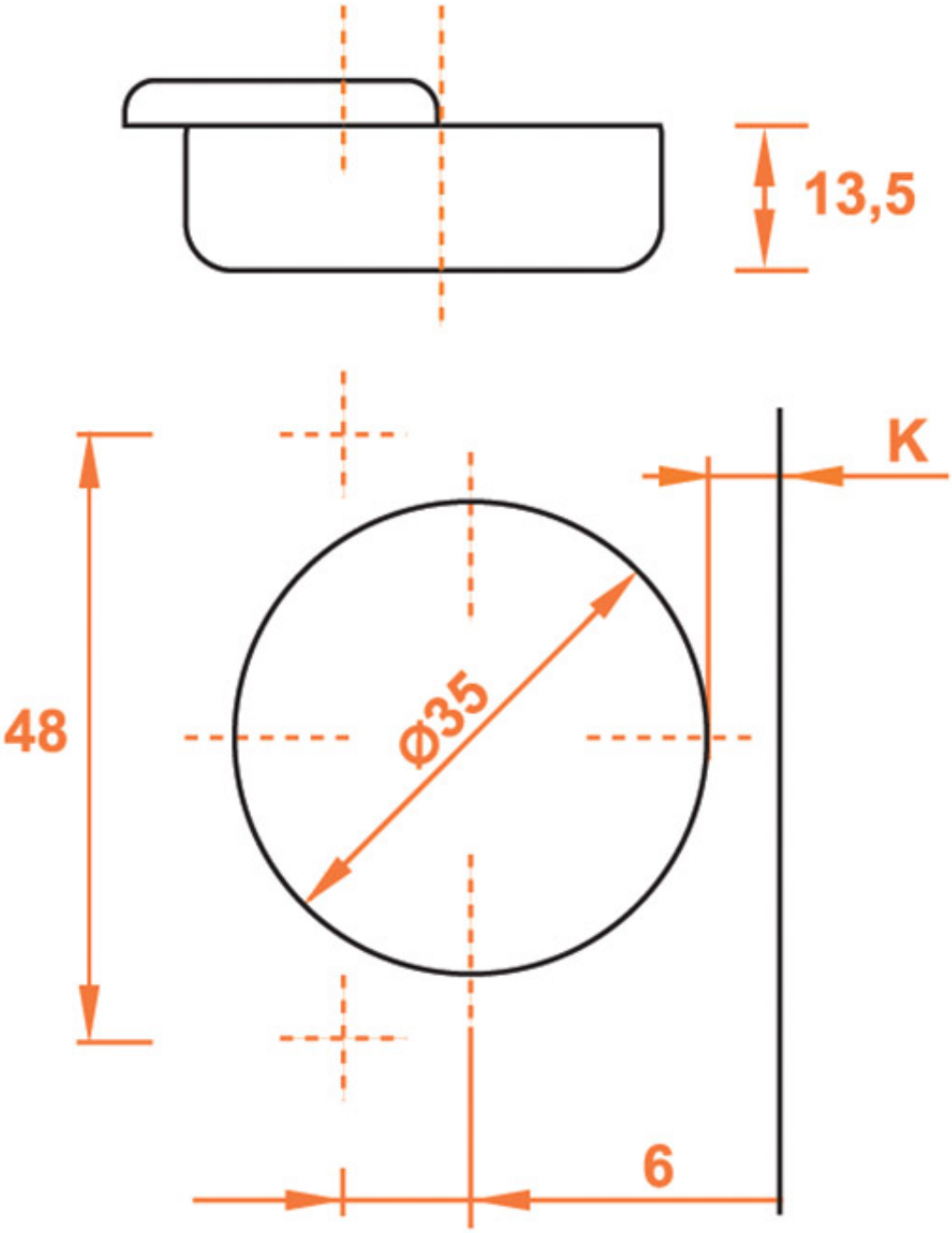

SALICE

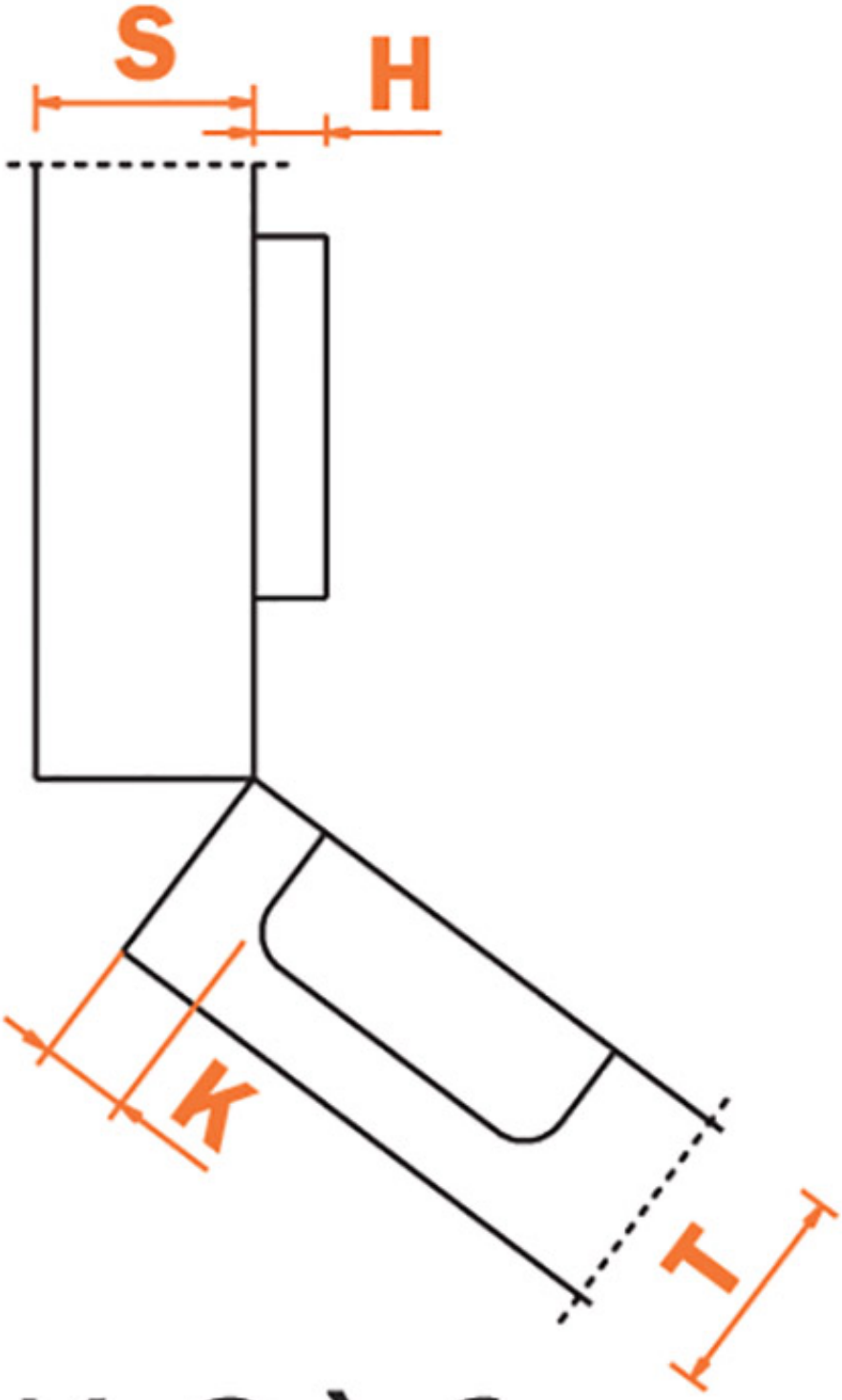

K=3 à 6