CHAPEAU DE TAQUET PVC
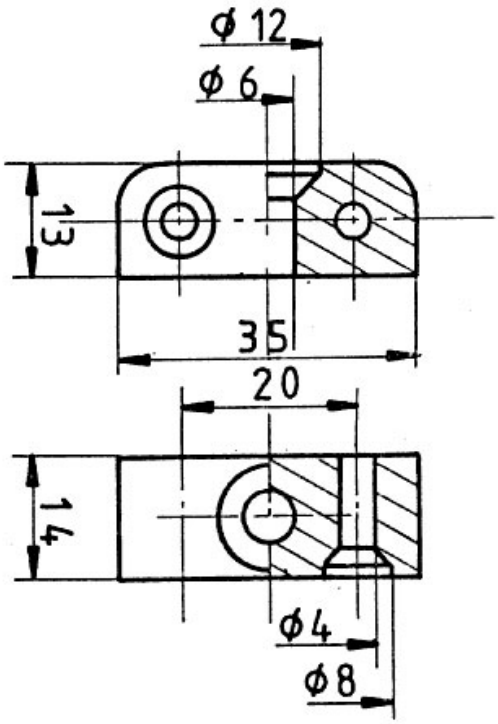
ITAR