BUTÉE D'ARRÊT DE LAME
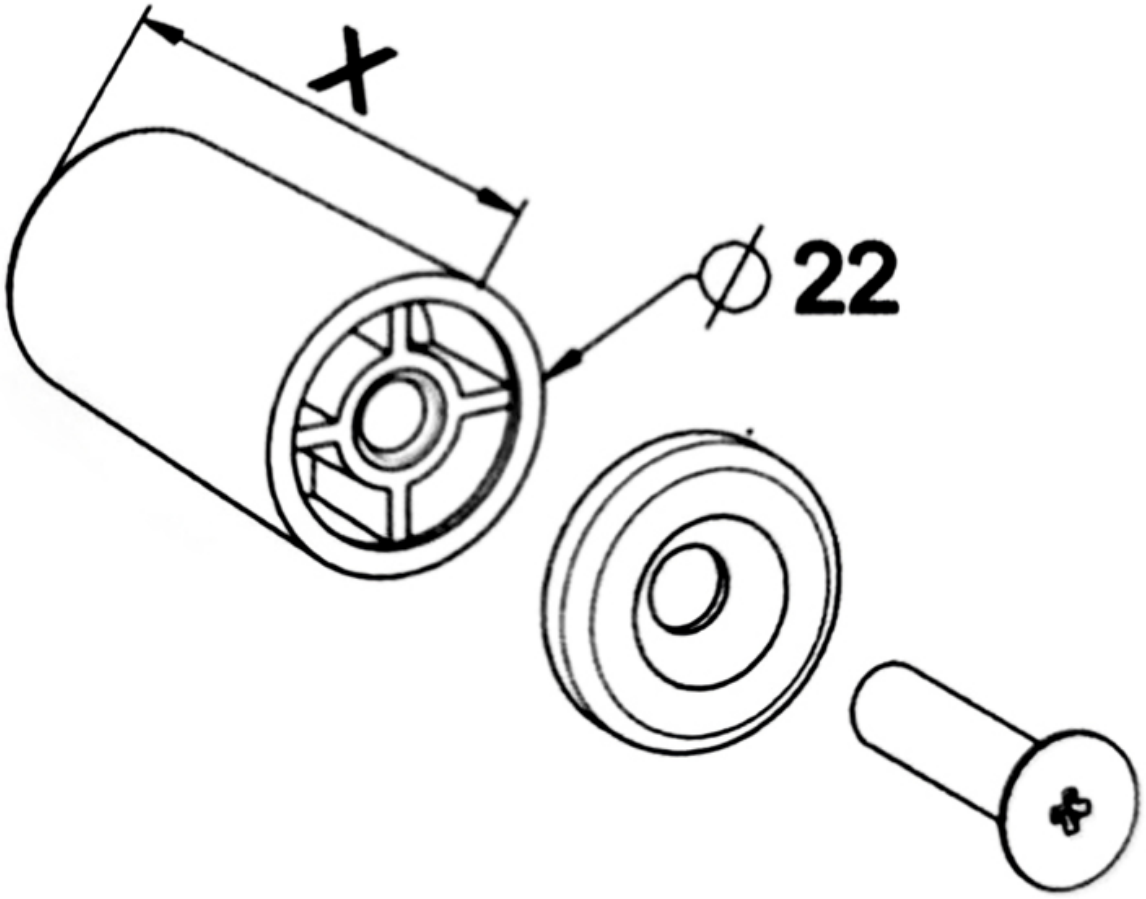
ITAR