BÉQUILLE DOUBLE MIRANDE
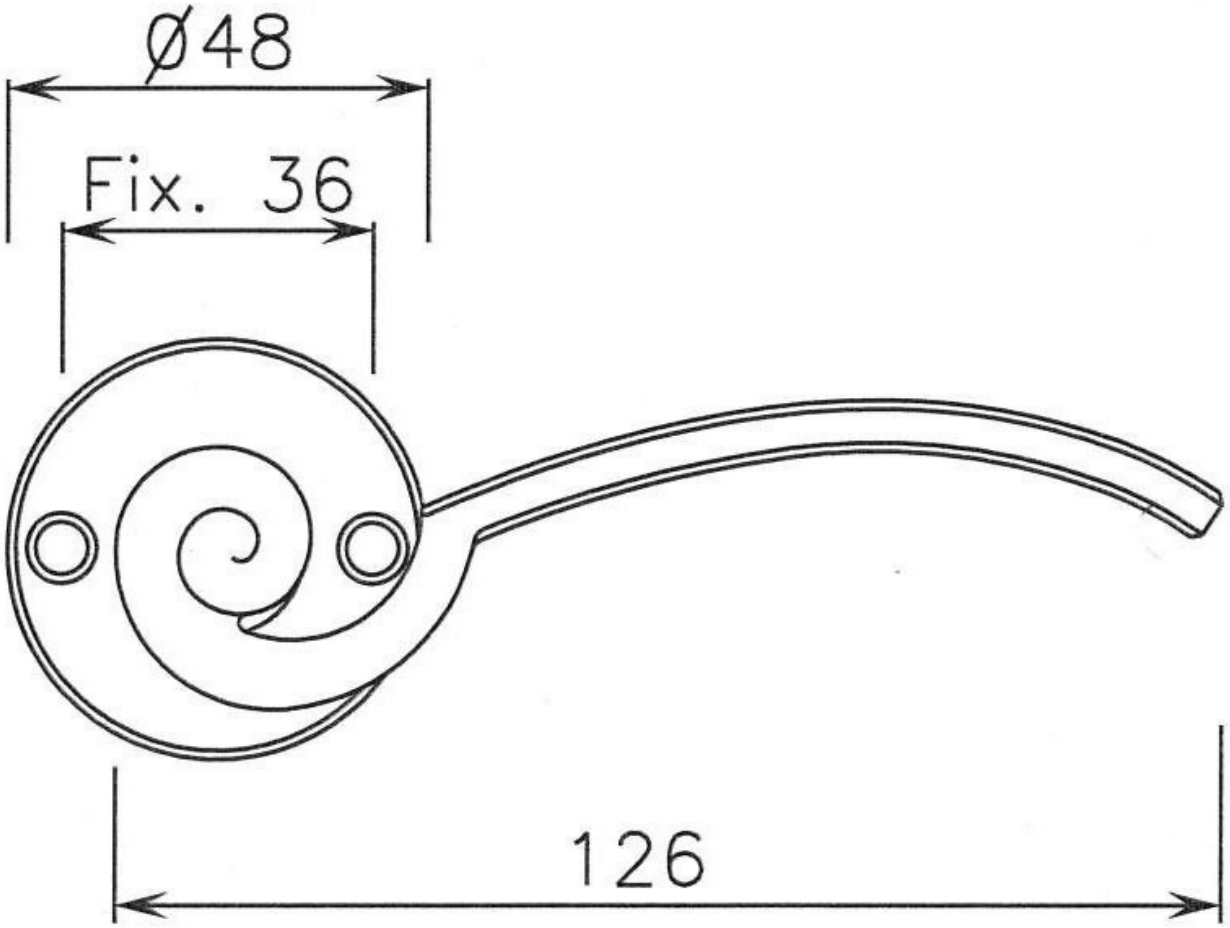
BOUVET